Élite Kitchen

Elevating your everyday **home experience**

Catalogue 2025

elleci
TOGETHER, WITH STYLE

Élite Kitchen

elleci
TOGETHER, WITH STYLE

Index

Together, with Style	4
Elleci District	6
Élite Kitchen	8
Keratek	10
Colours	12
Installations	14
Workstation	16
Mix & Match	18
Drain System	20
Family Feeling	22

Lavelli 24
Sinks

Mixology 26
Dialogo 44
Sintesi 56
Zen 76
Integra 94
Essenza 108

Miscelatori 114
Taps

Elettrodomestici 140
Built-in Appliances

Piani cottura 154
Hobs



Together, with Style

Elleci è una **storia collettiva**, che unisce spirito imprenditoriale, talenti individuali e sogni condivisi in un progetto ambizioso: la connessione tra progresso tecnologico e valori umanistici. Una vision forte e inconfondibile, che pone le **persone al centro** nella creazione di ogni prodotto: nasce uno **stile unico**, interpretazione moderna della sensibilità al **bello, utile e piacevole**.

Elleci is a **collective story**, one that brings together entrepreneurial spirit, individual talents and shared dreams in an ambitious project: the connection between technological progress and humanistic values. A strong and unmistakable vision, **focused on people** in the creation of every product: resulting **in a unique style**, a modern interpretation of sensitivity to everything that is **beautiful, useful and attractive**.

elleci district

Un hub tecnologico e menti appassionate
A high tech hub and passionate minds

UNO SPAZIO CHE CRESCE PER IDEE IN CONTINUA EVOLUZIONE

Da più di trent'anni creiamo materiali innovativi e diamo forma a soluzioni di design che migliorano la qualità della vita delle persone.

Combiniamo tecnologia, stile italiano e una preziosa capacità di anticipare i desideri per elevare le esperienze di tutti i giorni in cucina e in bagno.

A GROWING SPACE FOR CONSTANTLY EVOLVING IDEAS

For more than 30 years we have been creating innovative materials and shaping design solutions that improve people's quality of life.

We combine technology, Italian style and matchless ability to anticipate desires to elevate everyday experiences in the kitchen and bathroom.

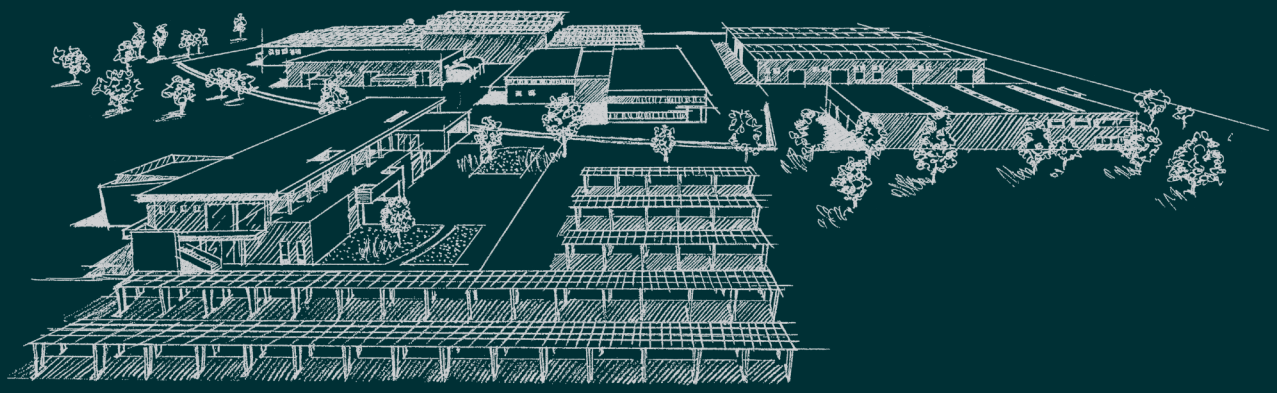

elleci plant 1

Impianto produttivo storico incentrato sulla flessibilità e customizzazione della produzione.

Historic manufacturing plant focused on flexibility and customization of production.

elleci plant 2

Impianto produttivo indipendente, altamente sostenibile e tecnologico in cui tradizione e know how incontrano modernità e automazione.

Independent, highly sustainable and technological production plant where tradition and know-how meet modernity and automation.

elleci innovation center

Dedicato alla ricerca e sviluppo dove le idee più ambiziose prendono forma.

Dedicated to research and development where the most ambitious ideas take shape.

elleci care

Valore e cura delle relazioni: questo spazio è completamente indirizzato a rafforzare il rapporto di fiducia con i clienti nelle fasi di pre e post vendita.

Value and caring relationships: this space is fully directed at enhancing the relationship of trust with customers in pre- and post-sales phases.

elleci home

Un'area di accoglienza e formazione; un luogo dove far convivere passato e visioni future. Un'esperienza completa del mondo Elleci.

A hospitality and training area; a place where past and future visions coexist. A complete experience of Elleci world.

100.000mq
Area totale
Total Area

50.000mq
Area di produzione
Production area

1,2 Milioni unità/anno
Million units/year

Capacità produttiva
Production capacity

ESG Program

IL NOSTRO IMPEGNO QUOTIDIANO PER UN MONDO MIGLIORE.

Oggi, più che mai, innovazione vuol dire responsabilità. Poggiamo ogni scelta aziendale su obiettivi concreti:

- Programma "Road to 2030-2050"
- Catena di fornitura sostenibile
- Investire nei talenti e nel territorio
- Governance aziendale trasparente e solida

OUR DAILY COMMITMENT TO A BETTER WORLD.

Today, more than ever, innovation means responsability. We base every business decision on fixed goals:

- Program "Road to 2030-2050"
- Sustainable supply chain
- Believe in talents and territory
- Transparent financial governance

Green attitude

50%
Energia da fonti rinnovabili
Energy self-sufficiency

2,1MW
Sistema fotovoltaico
Photovoltaic system

Riciclo dell'acqua
nel processo produttivo a circuito chiuso
Water recycling
in the closed-loop production process

Gestione dei rifiuti ed economia circolare
Waste management & circular economy

Imballaggi sostenibili
100% riciclati e riciclabili
Sustainable packaging
100% recycled and recyclable

Élite Kitchen

Forma, materia e sensi: il nuovo paradigma dello stile disegnato da Elleci

Élite Kitchen ridefinisce l'ambiente cucina con soluzioni uomo-spazio innovative e affascinanti e ispira le tendenze della progettazione d'interni. Materiali esclusivi, design intelligente e ricerca estetica si combinano in un processo di nobilitazione del prodotto, che pervade ogni dettaglio.

Protagonista della linea premium il Keratek: la materia sublima l'esperienza visiva e tattile; la bellezza dei lavelli in composito si declina in una tavola cromatica intensa, che diviene ancor più preziosa nel "mix & match" con superfici e finiture, secondo i desideri di ognuno.

Accessori evoluti e la potenza dell'ergonomia elevano l'area lavaggio a originale concetto di workstation per raggiungere la massima espressione in Mixology. Tecnologia e family feeling plasmano le collezioni di miscelatori dalla personalità ricercata e di elettrodomestici matt black, inaugurando un set performante dove mettere in scena ogni giorno passione e creatività.

Élite Kitchen è la nuova promessa del lusso domestico, che celebra lo stile individuale e il piacere della convivialità.

Shape, materials and senses: the new style formula designed by Elleci

Élite Kitchen revamps the kitchen environment with innovative and attractive people-space solutions, inspiring trends in interior design. Exclusive materials, smart design and elegance are combined in a process of enhancing the product that is imbued in every detail.

Keratek is the star of the premium range: the material is visually attractive and a joy to touch; the beauty of composite sinks is showcased in an intense colour palette enhanced by “mix & match” options of surfaces and finishes, ensuring a personalised result.

State-of-the-art accessories and the power of ergonomics transform the washing area into an innovative workstation concept, showcasing the concept of Mixology. Technology and a family feeling shape the collections of elegant mixer taps and matt black appliances, creating a high-performance setting in which passion and creativity take centrality in the everyday stage.

Élite Kitchen is the new promise of domestic luxury, celebrating individual style and the pleasure of spending time with friends and family.

KERATEK

Prezioso in ogni nanoparticella

Every nanoparticle counts

Il materiale premium creato per elevare l'esperienza sensoriale quotidiana in cucina

La materia ultracompatta, plasmata attraverso la nanotecnologia, è qui.

Il materiale premium con nanotecnologie, che si distingue per la superficie piacevolmente liscia e i colori densi e opachi. Le nanoparticelle danno solidità estrema alla struttura, potenziando le performance e il valore estetico.

The premium material created to heighten the sensory experience of everyday life in the kitchen

Introducing the ultra-compact material shaped by nanotechnology.

This nanotech-based premium material stands out for its wonderfully smooth surface and deep, matte colours. Nanoparticles make the structure extremely solid, boosting its performance and aesthetic quality.

Caratteristiche / Features

Finitura setosa al tatto **Silky smooth finish**	Un prezioso effetto seta che seduce al tocco An attractive, silky feel
Colore intenso **Intense colour**	La potenza cromatica vince ogni sfida del tempo The durable colour is a timeless winner
Facile da pulire **Easy to clean**	La superficie ultracompatta assicura la massima igienicità The ultra-compact surface ensures maximum hygiene
Resistente agli urti **Impact resistant**	La superficie robusta resta indenne agli urti The hard-wearing surface withstands impact
Resistente all'acqua bollente istantanea **Instant hot water resistant**	Idoneo a sistemi che erogano acqua bollente istantanea appropriate for systems delivering instantaneous boiling water
Fatto per durare **Made to last**	Creato per non subire gli effetti dell'usura Designed to challenge wear and tear

EPD®
THE INTERNATIONAL EPD® SYSTEM

Dichiarazione ambientale ISO 14025

ISO 14025 environmental declaration

NSF

Keratek è certificato da NSF come materiale altamente igienico

Keratek is certified by NSF as a highly hygienic material

UL GREENGUARD GOLD

Prodotto certificato per basse emissioni chimiche UL.com/gg ul 2818

Product certified for low chemical emissions UL.com/gg ul 2818

elleci innovation center
Forging solutions by technology

Surface
Silky
Smooth

Colours
Deep
Dusty

Insight
High
Tech

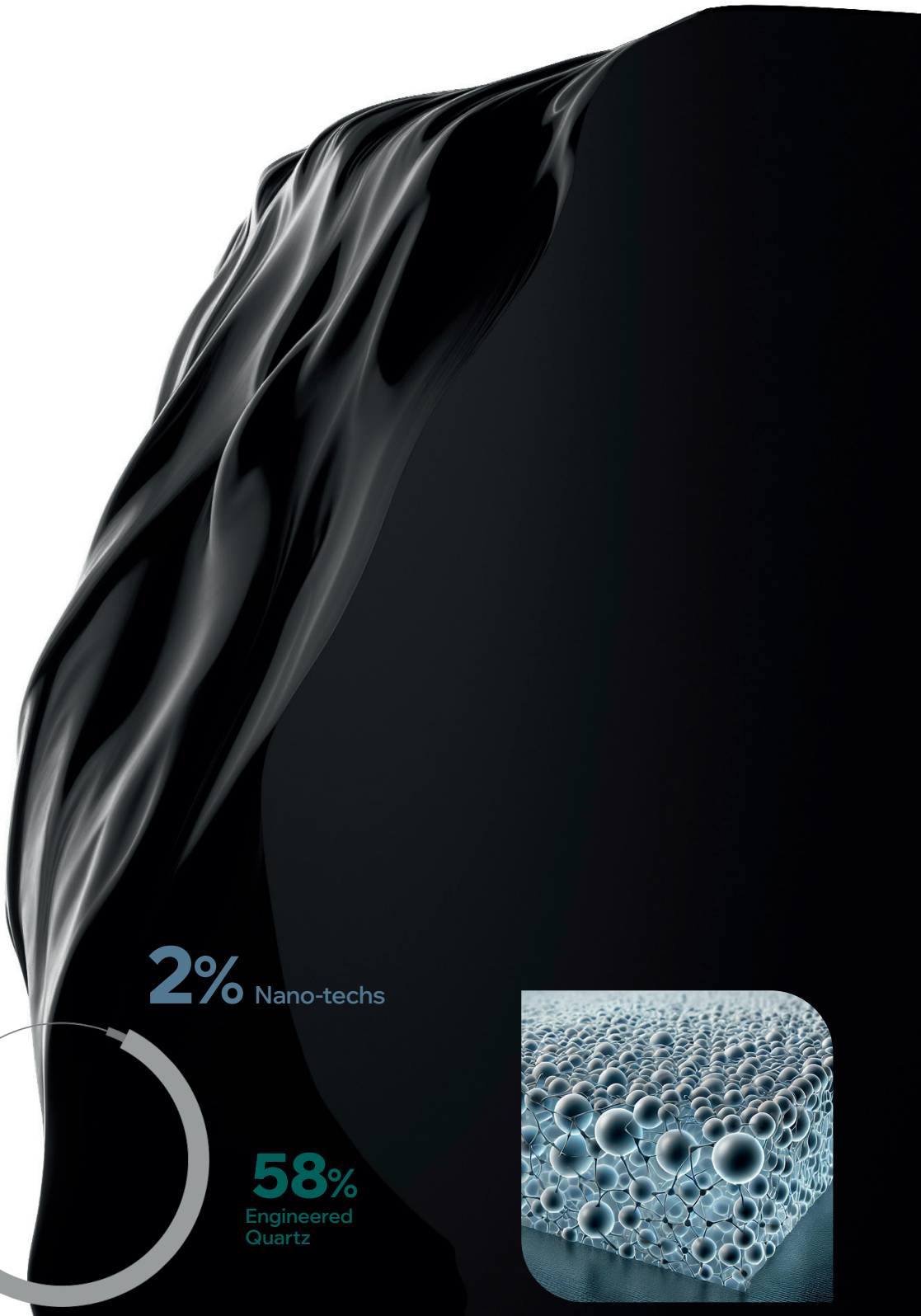

20% Microceramic

2% Nano-techs

20% Acrylic Resin

58% Engineered Quartz

Le nanoparticelle sono il cuore nobile e innovativo del Keratek.

KERATEK

Colours



Fascino supremo

Il Keratek si distingue per l'anima strutturale piena, densa e vivida e la superficie estremamente liscia che rivela la fusione di materia e colore in sei nuance di tendenza: Black, Dark Grey, White, Clay, Sage e Cocoa.

Supreme charm

The hallmark feature of Keratek is its solid, dense, vivid composition and ultra-smooth surface that reveals the fusion of material and colour in six trendy shades: Black, Dark Grey, White, Clay, Sage and Cocoa.



Installations

Integra

Il particolare bordo di Integra, rettificato a raggio zero, consente la perfetta giunzione con il piano di lavoro appositamente preparato per l'integrazione, creando una vera e propria fusione tra i due materiali.



Essenza

La soluzione monolitica per vasche realizzate nello stesso materiale del piano di lavoro. Essenza è il fondo vasca con angoli interni raggiati, progettato per garantire una migliore praticità di pulizia e una performance di eccellenza nell'area più stressata di utilizzo.

The monolithic solution for sinks made of the same material as the work top. Essenza is the sink bottom with rounded inner corners, designed to guarantee an improved cleaning easiness as well as excellent performance in the most stressed area of use.



3 sistemi, una scelta di valore

Le collezioni di lavelli Mixology, Dialogo, Sintesi e Zen possono essere configurate in diversi sistemi di installazione a seconda del proprio gusto estetico e funzionale. Ogni tipo di prodotto dispone delle sue varianti, ciascuna di esse differisce per caratteristiche tecniche e di lavorazione del piano, ma tutte sono accomunate da un valore di design unico e inconfondibile.

3 systems, one value choice

Mixology, Dialogo, Sintesi and Zen sink collections can be configured in different installation systems depending on your aesthetic and functional taste. All the products come with their own variations, each of which has different technical features and worktop installations, but all sharing a unique and unmistakable design value.





Sopratop
Inset

- Mixology
- Dialogo
- Sintesi
- Zen





Sottotop
Undermount

- Dialogo
- Zen





Filotop
Flushmount

- Mixology
- Sintesi
- Zen F

Workstation



Una postazione all-in-one

Il design del prodotto progetta gli spazi secondo principi di ergonomia e funzionalità: geometrie razionali e differenti livelli di lavoro interagiscono con una molteplicità di accessori, che semplificano ogni gesto ed elevano il piacere della preparazione.

All-in-one workstation

The product is designed to use spaces through ergonomics and functionality: rational shapes and multiple work levels interact with a whole host of accessories to make life easy in the kitchen and food preparation enjoyable.



Mix & Match



BRONZE



BLACK



Finiture preziose

Black, Gold, Bronze e Inox Spazzolato: quattro finiture valorizzano le forme estetiche di componenti, miscelatori e accessori e si abbinano a particolari di stile dell'ambiente. Per vivere la cucina come continuum della casa e della propria personalità.

Elegant finishes

Black, Gold, Bronze and Brushed Stainless Steel: four finishes highlighting the visual appearance of components, mixers taps and accessories, while complementing the style details of the room. Allowing you to enjoy the kitchen as an extension of your home and your personality.



Drain System

Il sistema di scarico moderno:
bello, efficiente, pratico nell'utilizzo
e nella manutenzione

The modern drain system:
attractive, efficient, easy to use
and maintain

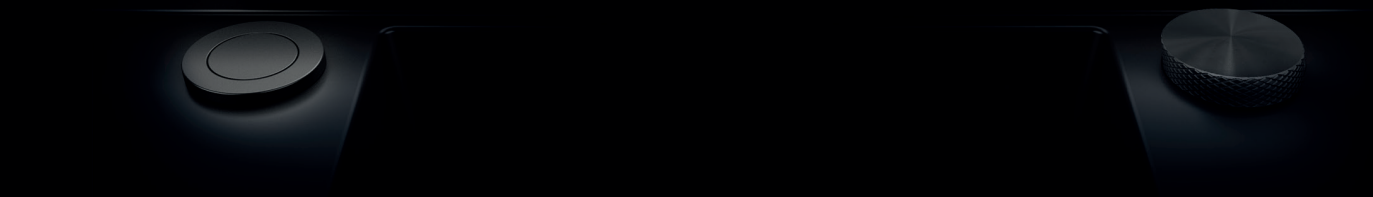

Open **Up**

Il comando remoto push-control dall'estetica flat e minimal chic.

The push-control remote control with a flat, minimal chic look.



Open **Twist**

Il comando remoto rotativo dall'elegante superficie godronata.

The twist remote control with an elegant, textured surface.

Flow **Pro**

Flow Pro è l'innovativo sistema di scarico della linea Élite Kitchen, che diventa un dettaglio di stile.

Flow Pro is the innovative drain system for Élite Kitchen, transformed into a style detail.

Il design è **estetica funzionale**
Design is **functional aesthetic**

Flow **Pro**

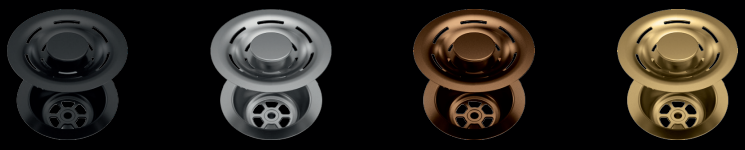

La soluzione esclusiva Elleci è studiata per offrire la massima funzionalità e disegnata per garantire continuità estetica all'interno della vasca. La scelta della finitura – Black, Gold, Bronze e Inox Spazzolato – ne fa un elemento di design che dialoga con componenti ricercati.

Elleci's exclusive solution is designed to provide maximum functionality and to fit seamlessly in with the sink.
The choice of finish - Black, Gold, Bronze and Brushed Stainless Steel - transforms it into a design element that blends in with elegant components.

Open **Up**



Open **Twist**

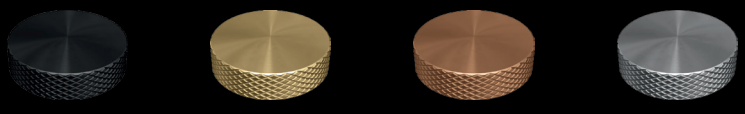

Il comando remoto, impreziosisce il lavello e migliora ulteriormente l'esperienza di utilizzo permettendo il controllo a distanza di apertura e chiusura dello scarico.

The remote control, adds value to the sink and improves its use, with remote-controlled opening and closing of the plug.

Family Feeling

Materica, potente e matt black

La nuova armonia cromatica in cucina

Linee estetiche essenziali e affascinanti superfici nere e opache esaudiscono i dettami dell'interior design contemporaneo più raffinato. Ogni dettaglio è pensato per integrarsi in total look con gli altri elementi dell'ambiente Kitchen, in una family line che unisce lavelli, miscelatori, accessori, piani cottura ed elettrodomestici di ultima generazione.

Materic, powerful and matt black

The new color harmony in the kitchen

Pure aesthetic lines and alluring matt black surfaces tick all the boxes for the most refined contemporary interior design. Every detail is designed to integrate into the total look with the other elements of the Kitchen, in a family line that combines sinks, mixer taps, accessories and latest generation appliances.



Lavelli Sinks




Integra
K99 CONCRETE
Essenza
K86 BLACK
Dialogo
K83 CLAY

Mixology

DESIGN AWARD 2025

reddot winner 2025







Doppia anima

Universi che s'incontrano e si mescolano creando nuove sinergie. Mixology è l'hyper workstation pensata per unire due mondi differenti, vicini e complementari: la cucina e il bartending. Un prodotto rivoluzionario, che raccoglie gli input evolutivi del design più innovativo per vivere gli spazi conviviali in maniera inedita e felice, dalle abitazioni private ai locali d'intrattenimento sino agli avanguardistici progetti residenziali di co-living e co-housing.

Double soul

Universes that meet and blend to create new synergies. Mixology is the hyper workstation designed to combine two worlds that are different, yet similar and complementary: the kitchen and bartending. A revolutionary solution that incorporates the latest innovative design concepts, transforming social spaces into fun-filled, eye-catching environments, suitable for both private homes and entertainment spaces, as well as cutting-edge residential co-living and co-housing projects.

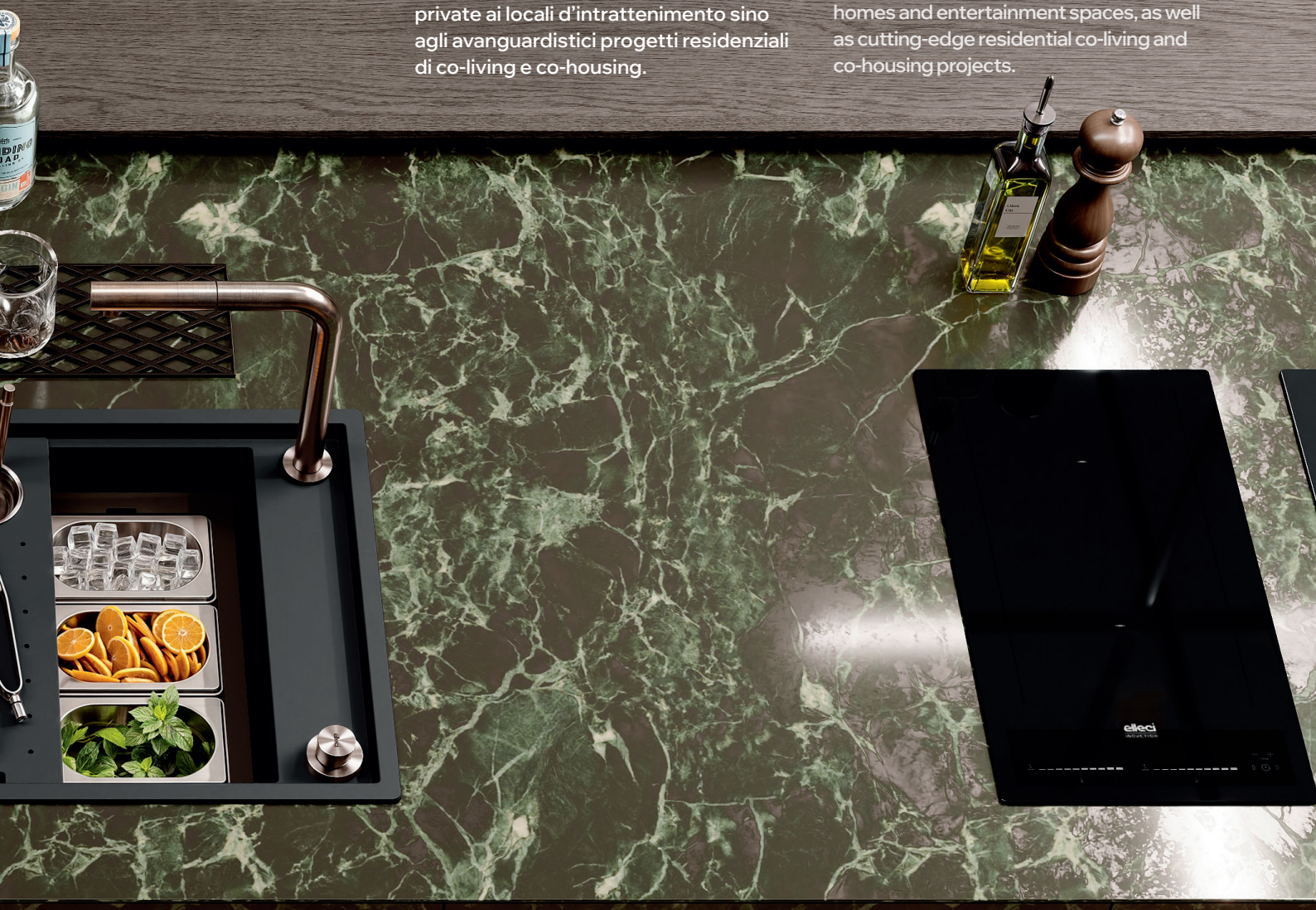

Mixology

BLACK

DESIGN AWARD 2025

reddot winner 2025





Forno microonde / Microwave oven **Sipario**
Cantinetta / Wine cellar **Sipario**

+

Piano induzione 30 / Induction hob 30 **Sipario**

+

Miscelatore / Tap **Arch** CS
Doccetta / Sprayer **Show** CS

Mixology



SOPRATOP
INSET



FILOTOP
FLUSHMOUNT

Geometrie intelligenti, soluzioni modulari e flessibilità disegnano uno spazio finito dalle infinite possibilità d'uso. Creativamente ispirato alle postazioni professionali, Mixology affianca e sovrappone alla figura dello chef domestico quella del **bartender**, accendendo i riflettori sui rituali del bere evoluto e i nuovi trend della convivialità in casa.

Smart shapes, modular solutions and flexibility create a finite space with an infinite number of uses. Creatively inspired by professional workstations, Mixology juxtaposes and superimposes the figure of the home chef with that of the **bartender**, turning the spotlight on the art of mixing drinks and new trends in entertaining at home.

Caratteristiche / Features



SMART EDGE

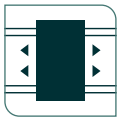

ACCESSORI SCORREVOLI
SLIDING ACCESSORIES



VASCA EXTRA-LARGE
EXTRA-LARGE BOWL

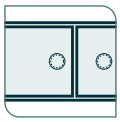

COVER A FILO
COVER FLUSHMOUNT



3 LIVELLI DI LAVORO
3 WORKTOP LEVELS



Lavello / Sink **Mixology** Black

+

Piano induzione 30 / Induction hob 30 **Sipario**

+

Miscelatore / Tap **Arch** CS
Doccetta / Sprayer **Show** CS

Mixology CLAY

DESIGN AWARD 2025

reddot winner 2025





Forno termoventilato / Thermoventilated oven **Sipario**
Forno Vapore / Steam oven **Sipario**
Cassetto Riscaldante / Warming drawer **Sipario**
Cantinetta / Wine cellar **Sipario**
Cassetto porta oggetti / Storage drawer **Sipario**
Forno pirolitico / Pyrolytic oven **Sipario**

+

Piano Aspirante / Extractor hob **Sipario**

+

Miscelatore / Tap **Bahia** Black
Doccetta / Sprayer **Show** Black

Mixology



SOPRATOP
INSET



FILOTOP
FLUSHMOUNT

L'evoluzione del concetto di workstation raggiunge l'apice: due vasche con low divider, tre livelli di lavoro e la duplice gestione dell'acqua creano due postazioni indipendenti, utilizzabili contemporaneamente. Un'infinità di accessori multifunzione interagiscono per facilitare le attività di preparazione, offrendo tutti gli strumenti con cui esprimere l'anima **chef.**

The crown of the workstation concept: two bowls with a low divider, three working levels and dual water management create two independent workstations that can be used simultaneously. A whole host of multifunctional accessories interact to facilitate preparation tasks, offering all the tools required to bring out your inner **chef**.

Caratteristiche / Features



SMART EDGE

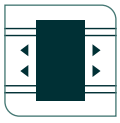

ACCESSORI SCORREVOLI
SLIDING ACCESSORIES



VASCA EXTRA-LARGE
EXTRA-LARGE BOWL

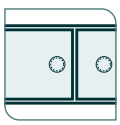

COVER A FILO
COVER FLUSHMOUNT



3 LIVELLI DI LAVORO
3 WORKTOP LEVELS



Lavello / Sink **Mixology** Clay

+

Miscelatore / Tap **Bahia** Black
Doccetta / Sprayer **Show** Black



Disposizione Accessori
Accessories disposition

Mixology è la prima workstation Elleci a essere dotata di 3 livelli per lo scorrimento degli accessori dedicati alle molteplici attività di preparazione.
Una completa selezione di taglieri, vasche e colander, declinati in più dimensioni per poter essere posizionati a seconda delle esigenze.
Un'unica linea ricca di funzioni diventa il centro nevralgico della cucina.

Mixology is the first Elleci workstation to feature 3 levels on which to slide the accessories used for a variety of preparation tasks.
A complete selection of chopping boards, bowls and colanders, in different sizes, that can be positioned according to your needs.
A unique line packed with functions becomes the nerve centre of the kitchen.

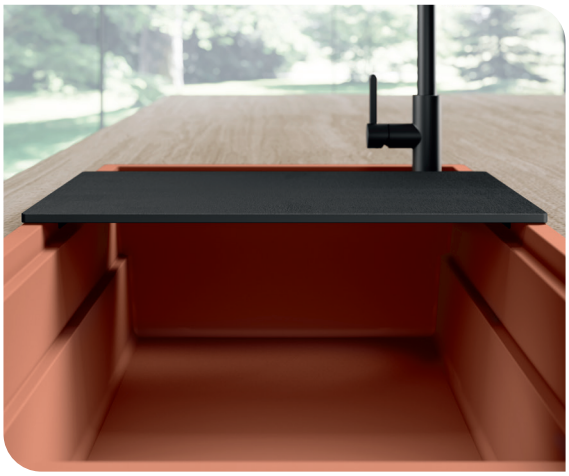

LVL 0

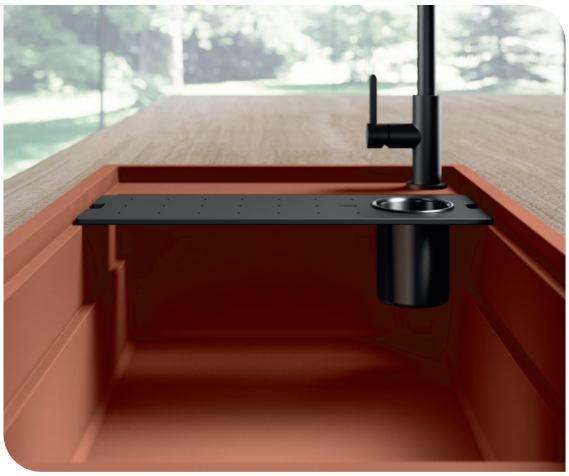

LVL 1



LVL 2

LVL 3



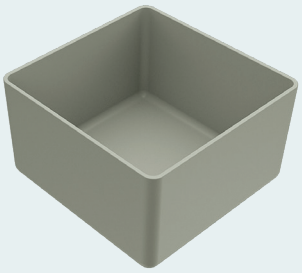

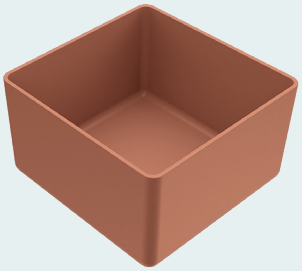

Pod

Il complemento di design che rivoluziona i gesti quotidiani

Stile e colore incontrano funzionalità e praticità d'uso estreme: Elleci esplora forme estetiche e materiali user-friendly e disegna Pod, elemento in silicone che stimola la creatività e il piacere ludico in cucina.

The design accessory that revolutionises everyday actions

Style and colour meet functionality and ultra-practical use: Elleci explores aesthetic shapes and user-friendly materials by designing Pod, silicone elements that stimulate creativity and fun in the kitchen.

Flessibile e salvaspazio
Flexible and space-saving

Sicuro per gli alimenti
Food-grade safe

Adatto a forno e frigo
Suitable for oven and fridge

Lavabile in lavastoviglie
Dishwasher safe

Ultra resistente
Ultra durable

Ecologico
Environmentally friendly





Mixology

ACCESSORIES

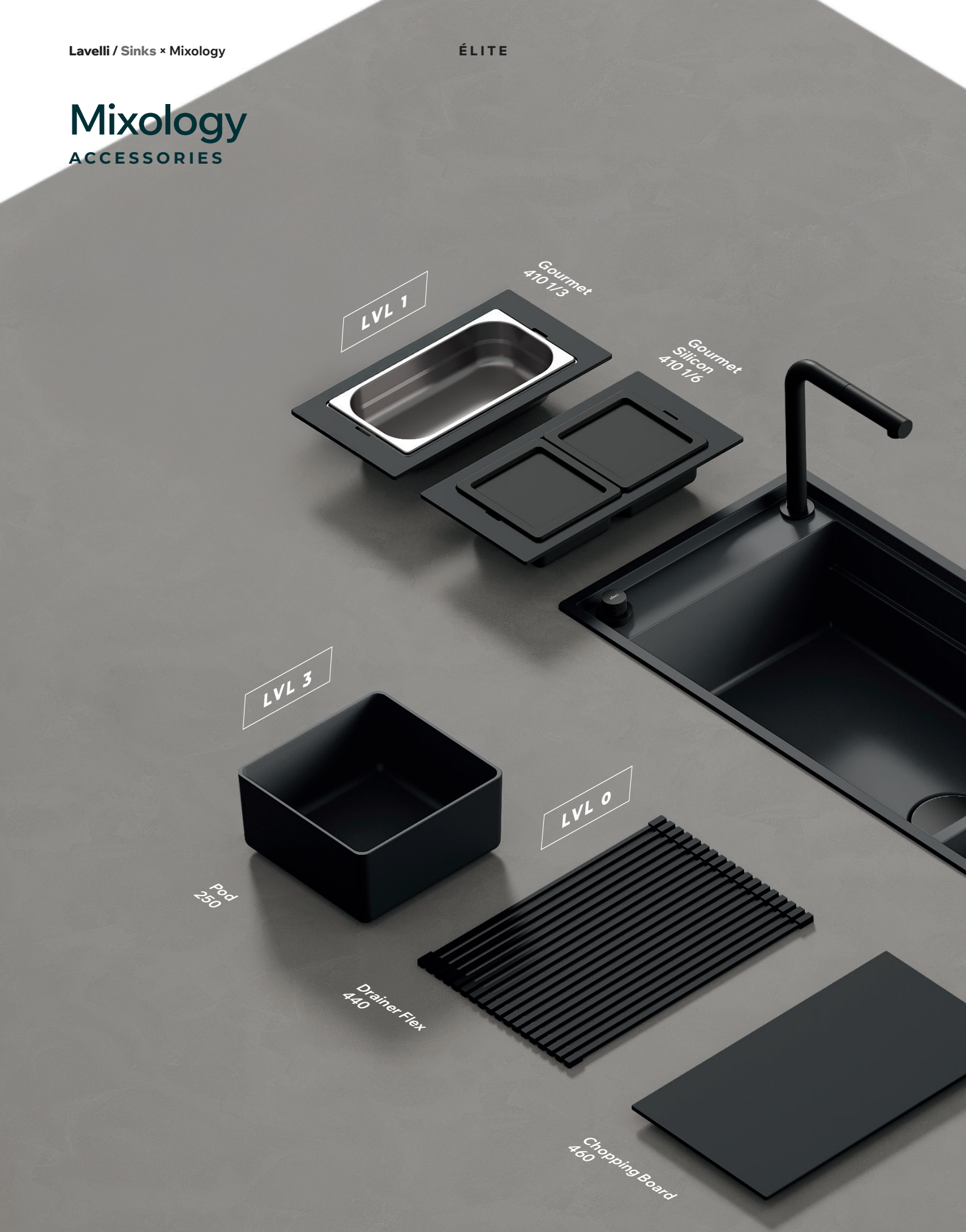

Possibili configurazioni
Possible configurations

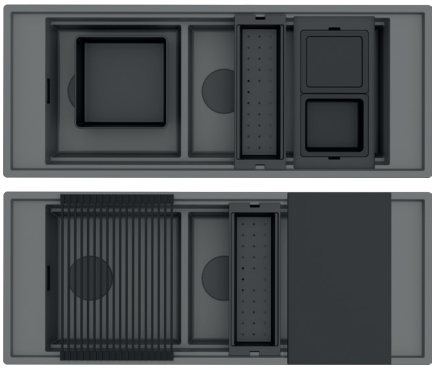

Schema posizionamento accessori
Accessory placement diagram



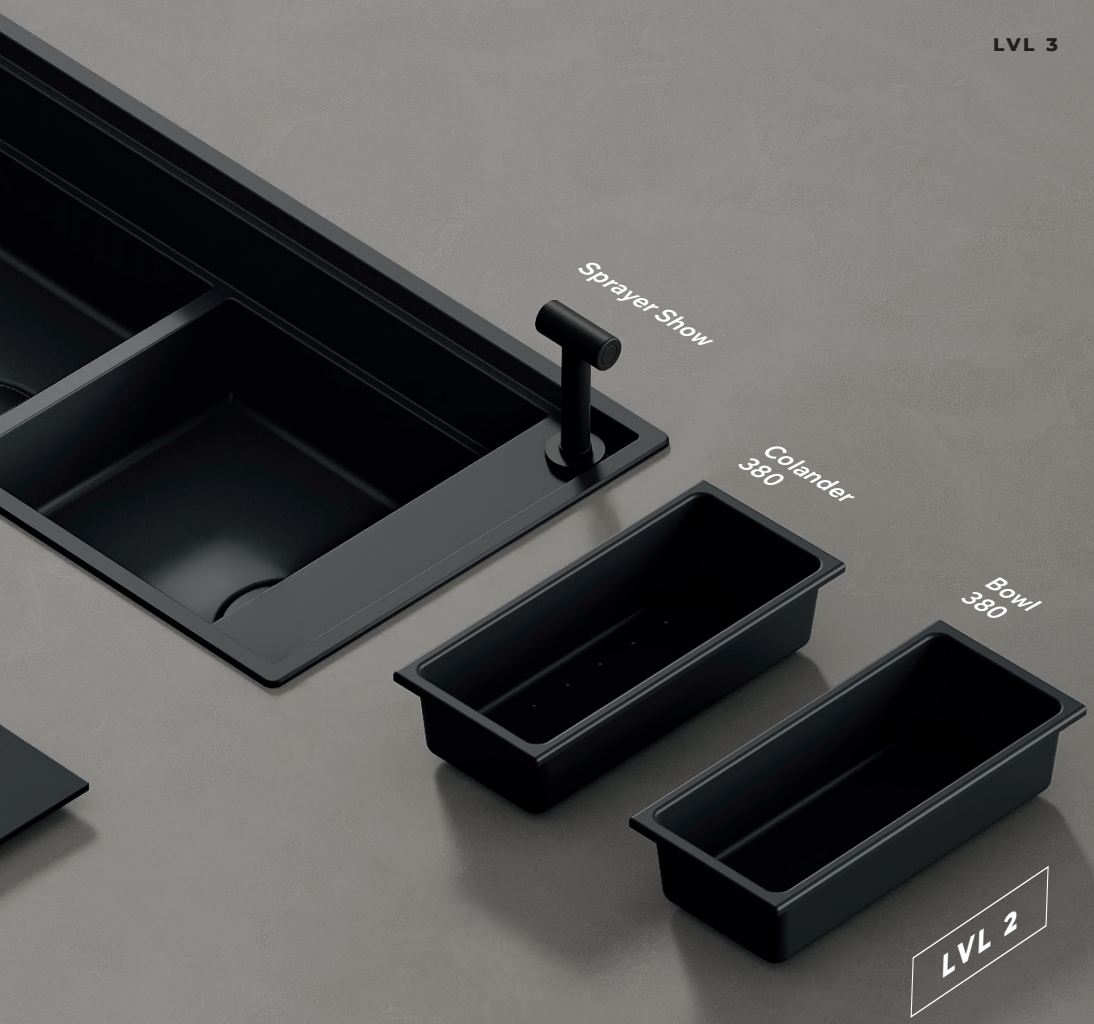

Mixology

reddot winner 2025

SOPRATOP INSET

FILOTOP FLUSHMOUNT



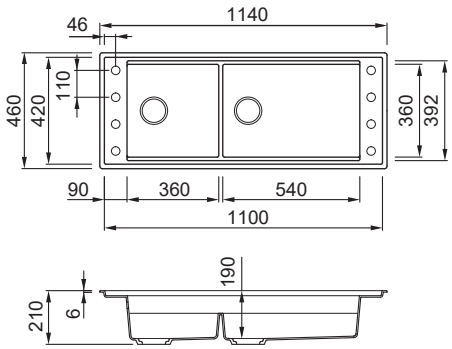

LAVELLO / SINK
2 Vasche - Reversibile / 2 Bowls - Reversible

BASE / BASE
1200 mm

DIMENSIONI / DIMENSIONS
1140 x 460 mm - P D 190 mm

INCASSO / BUILT-IN
Sopratop / Inset = 1130 x 450 R5
Filotop / Flushmount = consultare disegno approfondito / see technical drawing

KERATEK

K86 BLACK	IN LKM59086FIXCI BK LKM59086FBXCB	
K83 CLAY	IN LKM59083FIXCI BK LKM59083FBXCB	
K99 CONCRETE	IN LKM59099FIXCI BK LKM59099FBXCB	
K82 SAGE	IN LKM59082FIXCI BK LKM59082FBXCB	
K96 WHITE	IN LKM59096FIXCI BK LKM59096FBXCB	
K87 COCOA	IN LKM59087FIXCI BK LKM59087FBXCB	

CORREDO / SINK KIT
Sifone salvaspazio, Scarico + Cover, Troppopieno rettangolare, Kit di fissaggio, 1 Pod 250.
Space-saving siphon, Waste + Cover, Rectangular overflow, Fixing Kit, 1 Pod 250.

COMPONENTI / COMPONENTS
Overflow Rettangolare
Cover

FINITURE / FINISHES
IN Inox
BK Black

Mixology ACCESSORIES

Sprayer Show

Doccetta estraibile monogetto, solo acqua fredda
Single-jet pull-out sprayer, only cold water



DIMENSIONE FORO DI INCASSO
DIMENSIONS OF HOLE FOR BUILT-IN INSTALLATION
Ø 35

DIMENSIONI
DIMENSIONS
Ø 50

FINITURE / FINISHES
- **BK Black** MOKSHOBK
- **IN Inox** MIKSHOCS

Chopping Board 460

Tagliere in Woodtech / HPL
Chopping board in Woodtech / HPL

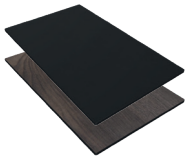

DIMENSIONI
DIMENSIONS
460 x 260 x 6,4 mm
fin. BK Black
460 x 260 x 8 mm
fin. WD Wood

FINITURE / FINISHES
- **BK Black** ATH133BK
- **WD Wood** ATH133WD

Colander 380

Vasca forata in polipropilene
Polypropylene colander



DIMENSIONI
DIMENSIONS
380 x 165 x 86 mm

FINITURE / FINISHES
- **BK Black** AVP038BK

Bowl 380

Vasca forata in polipropilene
Polypropylene colander



DIMENSIONI
DIMENSIONS
380 x 165 x 86 mm

FINITURE / FINISHES
- **BK Black** ABP038BK

Drainer Flex 440

Gocciolatoio flessibile con barre in acciaio rivestite in silicone
Flexible drainer with silicon-coated steel bars



DIMENSIONI
DIMENSIONS
440 x 300 x 10 mm

FINITURE / FINISHES
- **BK Black** ARS013BK

Gourmet Silicon 410 1/6

Struttura in Woodtech e vaschette con coperchio in silicone
Woodtech frame and silicon trays with cap

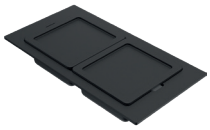

DIMENSIONI
DIMENSIONS
410 x220 x78 mm

FINITURE / FINISHES
- **BK Black** KF022078BKSIL

Gourmet 410 1/3

Struttura in Woodtech e vaschetta in acciaio Inox
Woodtech frame and stainless steel tray



DIMENSIONI
DIMENSIONS
410 x 220 x 65 mm

FINITURE / FINISHES
- **IN Inox** KF021065IN
- **BK Black** KF021065BK
- **GD Gold** KF021065GD
- **BZ Bronze** KF021065BZ

Dialogo COCOA

DESIGN AWARD 2021

reddot winner 2021
best of the best





Forno pirolitico / Pyrolytic oven **Sipario**
Forno Vapore / Steam oven **Sipario**
Cassetto Riscaldante / Warming drawer **Sipario**

Piano Aspirante / Extractor hob **Sipario**

Miscelatore / Tap **Arch** Bronze

Dialogo



SOPRATOP
INSET



SOTTOTOP
UNDERMOUNT

L'intuizione è un lampo di genio. L'area di preparazione evolve in un sistema armonioso in cui tutti gli elementi collaborano potenziando le prestazioni. Il design razionale sfrutta il volume della vasca extralarge a inclinazione maggiorata per migliorare il deflusso dell'acqua; la cover in Keratek nasconde lo scarico e dona continuità estetica.

Intuition is a light-bulb moment. The preparation area evolves into a seamless system in which all elements work together, enhancing performance.
The rational design exploits the size of the extra-large bowl, slanted to improve drainage; the Keratek cover blends in seamlessly to conceal the drain.

Caratteristiche / Features



SMART EDGE

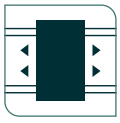

ACCESSORI SCORREVOLI
SLIDING ACCESSORIES



VASCA EXTRA-LARGE
EXTRA-LARGE BOWL

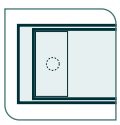

COVER INTEGRATA
INTEGRATED COVER



Lavello / Sink **Dialogo** Cocoa

+

Miscelatore / Tap **Arch** Bronze



Dialogo WHITE

DESIGN AWARD 2021

reddot winner 2021
best of the best



Forno pirolitico / Pyrolytic oven **Sipario**
Cantinetta / Wine cellar **Sipario**
Cassetto porta oggetti / Storage drawer **Sipario**

+

Piano Induzione 80 / Induction hob 80 **Sipario**

+

Miscelatore / Tap **Eclipse** Black

Dialogo



SOPRATOP
INSET



SOTTOTOP
UNDERMOUNT

Il canale attrezzato è il plus esclusivo della collezione Dialogo: uno spazio complementare concepito per valorizzare la modularità e la totale intercambiabilità con gli accessori della vasca principale. Ergonomia, capienza e funzionalità si uniscono a una raffinata sensibilità estetica e cura dei dettagli, secondo i desideri del lifestyle contemporaneo.

The signature feature of Dialogo collection is the equipped track: an additional space designed to enhance modularity and allow total interchangeability with the accessories of the main sink. Ergonomics, volume and functionality are combined with elegant visual appeal and attention to detail, in keeping with the demands of contemporary lifestyle.

Caratteristiche / Features



SMART EDGE

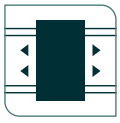

ACCESSORI SCORREVOLI
SLIDING ACCESSORIES



VASCA EXTRA-LARGE
EXTRA-LARGE BOWL

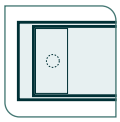

COVER INTEGRATA
INTEGRATED COVER



Lavello / Sink **Dialogo** White

Canale atrezzato / Equipped track **Dialogo** White

Miscelatore / Tap **Eclipse** Black

Dialogo ACCESSORIES

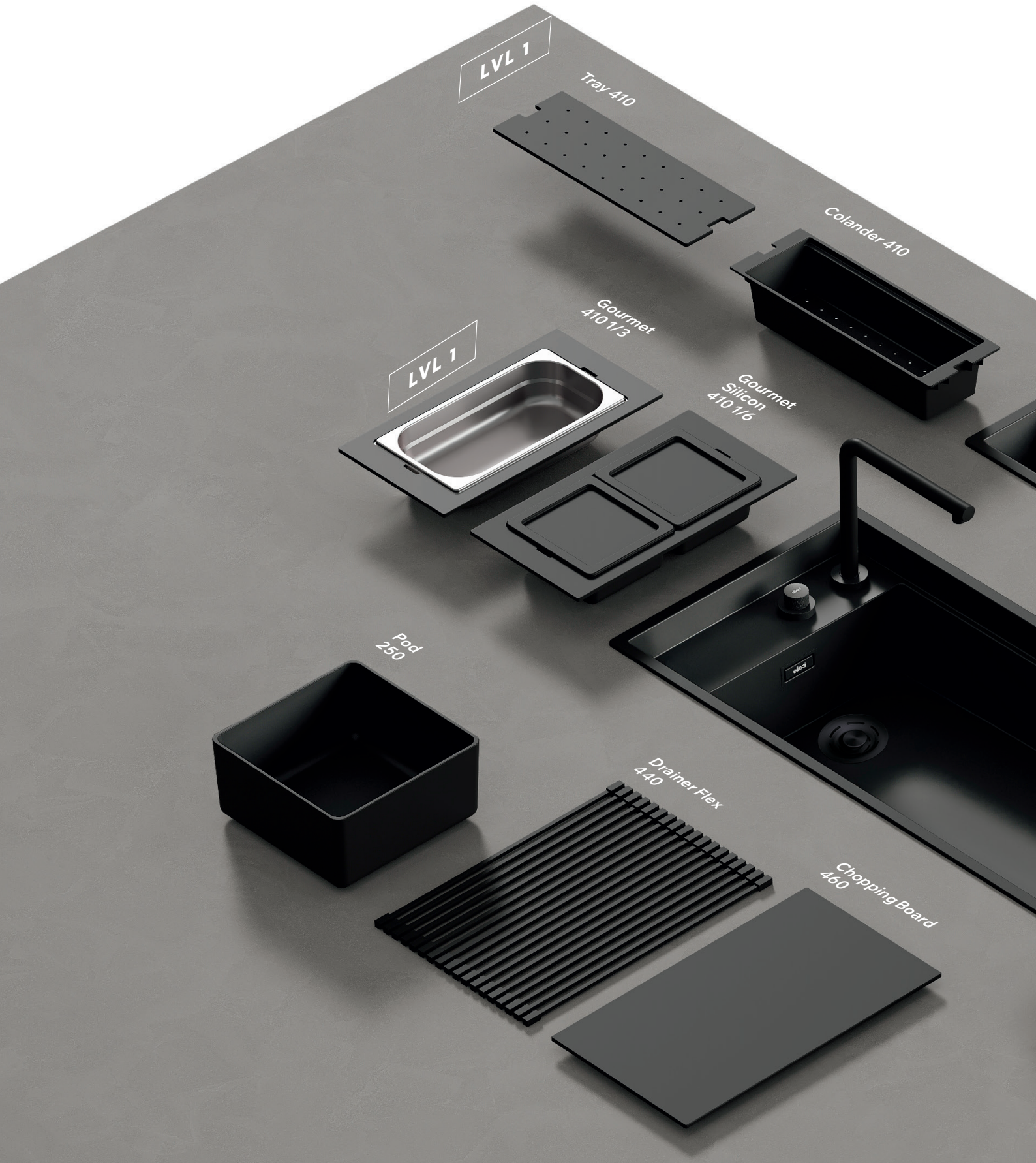

Possibili configurazioni
Possible configurations



Schema posizionamento accessori
Accessory placement diagram

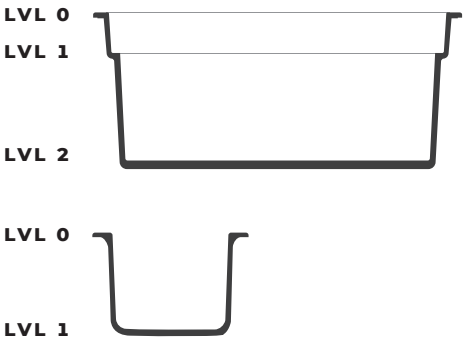

Dialogo

reddot winner 2021
best of the best

SOPRATOP
INSET

SOTTO TOP
UNDERMOUNT

Dialogo

new design



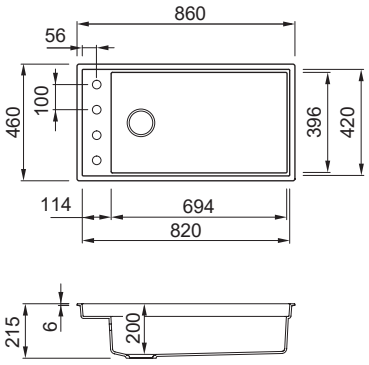

LAVELLO / SINK
1 Vasca - Reversibile / 1 Bowl - Reversible

BASE / BASE
900 mm

DIMENSIONI / DIMENSIONS
860 x 460 mm - P D 220 mm

INCASSO / BUILT-IN
Sopratop / Inset = 850 x 450 R5 mm
Sottotop / Undermount = 820 x 420 R4 mm

Dialogo canale attrezzato



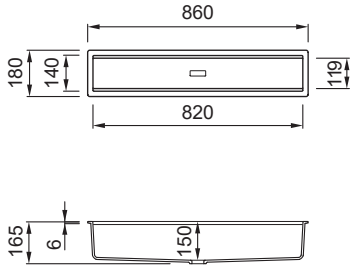

LAVELLO / SINK
Accessorio 1 vasca / 1 Accessory sink

BASE / BASE
900 mm

DIMENSIONI / DIMENSIONS
860 x 180 mm - P D 150 mm

INCASSO / BUILT-IN
Sopratop / Inset = 850 x 170 R5 mm
Sottotop / Undermount = 820 x 140 R4 mm

KERATEK

K86 BLACK	IN LKD36086	
	BK LKD36086BKM	
	GD LKD36086GLD	
	BZ LKD36086BRZ	
K83 CLAY	IN LKD36083	
	BK LKD36083BKM	
	GD LKD36083GLD	
	BZ LKD36083BRZ	
K99 CONCRETE	IN LKD36099	
	BK LKD36099BKM	
	GD LKD36099GLD	
	BZ LKD36099BRZ	
K82 SAGE	IN LKD36082	
	BK LKD36082BKM	
	GD LKD36082GLD	
	BZ LKD36082BRZ	
K96 WHITE	IN LKD36096	
	BK LKD36096BKM	
	GD LKD36096GLD	
	BZ LKD36096BRZ	
K87 COCOA	IN LKD36087	
	BK LKD36087BKM	
	GD LKD36087GLD	
	BZ LKD36087BRZ	

KERATEK

K86 BLACK	IN LKDC8686	
	BK LKDC8686BKM	
	GD LKDC8686GLD	
	BZ LKDC8686BRZ	
K83 CLAY	IN LKDC8683	
	BK LKDC8683BKM	
	GD LKDC8683GLD	
	BZ LKDC8683BRZ	
K99 CONCRETE	IN LKDC8699	
	BK LKDC8699BKM	
	GD LKDC8699GLD	
	BZ LKDC8699BRZ	
K82 SAGE	IN LKDC8682	
	BK LKDC8682BKM	
	GD LKDC8682GLD	
	BZ LKDC8682BRZ	
K96 WHITE	IN LKDC8696	
	BK LKDC8696BKM	
	GD LKDC8696GLD	
	BZ LKDC8696BRZ	
K87 COCOA	IN LKDC8687	
	BK LKDC8687BKM	
	GD LKDC8687GLD	
	BZ LKDC8687BRZ	

CORREDO / SINK KIT

Sifone salvaspazio, Flow Pro, Troppopieno rettangolare, Kit di fissaggio.
Space-saving siphon, Flow Pro waste, Rectangular Overflow, Fixing Kit.

Canale attrezzato: elemento di raccordo allo scarico principale.
Equipped track: connection element to the main drain.

COMPONENTI / COMPONENTS

Overflow Rettangolare

Flow Pro

FINITURE / FINISHES

IN Inox
GD Gold
BK Black
BZ Bronze

Dialogo ACCESSORIES

Pod 250

Contenitore multiuso in silicone
Silicon multi-use pod



DIMENSIONI
DIMENSIONS
250 x 250 x 150 mm

FINITURE / FINISHES
- BK Black APS250BK
- K82 Sage APS250SG
- K83 Clay APS250CL

Chopping Board 460

Tagliere in Woodtech / HPL
Chopping board in Woodtech / HPL

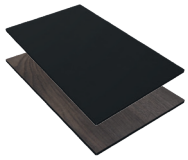

DIMENSIONI
DIMENSIONS
460 x 260 x 6,4 mm
fin. BK Black
460 x 260 x 8 mm
fin. WD Wood

FINITURE / FINISHES
- BK Black ATH133BK
- WD Wood ATH133WD

Tray 410

Base multiuso in Woodtech
Multi-use base in Woodtech

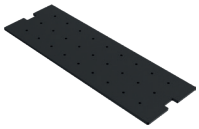

DIMENSIONI
DIMENSIONS
410 x 137 x 6,4 mm

FINITURE / FINISHES
- BK Black AMT103BK

Colander 410

Vasca forata in polipropilene
Polypropylene colander



DIMENSIONI
DIMENSIONS
410 x 138 x 84 mm

FINITURE / FINISHES
- BK Black AVP033BK

Drainer Flex 440

Gocciolatoio flessibile con barre in acciaio rivestite in silicone
Flexible drainer with silicon-coated steel bars



DIMENSIONI
DIMENSIONS
440 x 300 x 10 mm

FINITURE / FINISHES
- BK Black ARS013BK

Flow Pro Open Twist

Sistema di scarico 1 via Flow Pro con comando remoto Open Twist
1-way automatic Flow Pro drainer system with Open Twist remote control

Open Twist



Flow Pro (automatic)



DIMENSIONI
DIMENSIONS
Ø 44



FINITURE / FINISHES
- IN Inox ASP13304F
- BK Black ASP13304FBK
- GD Gold ASP13304FGD
- BZ Bronze ASP13304FBZ

Gourmet 410 1/3

Struttura in Woodtech e vaschetta in acciaio Inox
Woodtech frame and stainless steel tray



DIMENSIONI
DIMENSIONS
410 x 220 x 65 mm

FINITURE / FINISHES
- IN Inox KF021065IN
- BK Black KF021065BK
- GD Gold KF021065GD
- BZ Bronze KF021065BZ

Gourmet Silicon 410 1/6

Struttura in Woodtech e vaschette con coperchio in silicone
Woodtech frame and silicon trays with cap

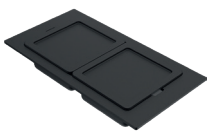

DIMENSIONI
DIMENSIONS
410 x220 x78 mm

FINITURE / FINISHES
- BK Black KF022078BKSIL



Sintesi 305 SAGE

DESIGN AWARD 2024

reddot winner 2024



Forno termoventilato / Termoventilated oven **Sipario**
Cantinetta / Wine cellar **Sipario**
Cassetto porta oggetti / Storage drawer **Sipario**
Forno microonde / Microwave oven **Sipario**
Cassetto riscaldante / Warm drawer **Sipario**

Piano Induzione 80 / Induction hob 80 **Sipario**

Miscelatore / Tap **Baron** Black + Sage

Sintesi COLLECTION



SOPRATOP
INSET



FILOTOP
FLUSHMOUNT

La genesi della collezione Sintesi è l'aspirazione a raggiungere il più elevato livello di stile e comfort nelle cucine di ogni modularità. Una gamma che si declina in modelli differenti per creare valore in tutti gli spazi: dalle capienti vasche XL alle versioni con area operativa ribassata, sino a soluzioni di workstation compatta.

The aim of Sintesi collection is to achieve the highest level of style and comfort in all modular kitchens. A range that comes in a variety of models to add value to any space: from spacious XL bowls to versions with a lowered work area and compact workstation solutions.

Caratteristiche / Features



SMART EDGE

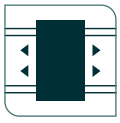

ACCESSORI SCORREVOLI
SLIDING ACCESSORIES



VASCA EXTRA-LARGE
EXTRA-LARGE BOWL



AREA OPERATIVA INTEGRATA
MULTI FUNCTIONAL AREA



Lavello / Sink **Sintesi 305** Sage

+

Miscelatore / Tap **Baron** Black + Sage



Sintesi 130 CONCRETE



Forno termoventilato / Termoventilated oven **Sipario**
Cantinetta / Wine cellar **Sipario**
Cassetto porta oggetti / Storage drawer **Sipario**

Piano aspirante / Extractor hob **Sipario**

Miscelatore / Tap **Flamingo Pure** CS

Sintesi COLLECTION



SOPRATOP
INSET



FILOTOP
FLUSHMOUNT

Il bordo dal design ultrasottile favorisce la duplice possibilità di installazione per integrarsi con tutti gli elementi; l'originale reinterpretazione dell'area tecnica permette di ospitare miscelatore, comandi remoti e piccoli complementi come il dosa sapone; sui rail interni poggiano e scorrono gli accessori multifunzione.

The ultra-slim edge is perfect for dual installation options to integrate with all the elements; the original reinterpretation of the technical area makes space for the mixer tap, remote controls and small accessories such as the soap dispenser; multi-purpose accessories rest and slide on the internal rails.

Caratteristiche / Features



SMART EDGE

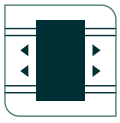

ACCESSORI SCORREVOLI
SLIDING ACCESSORIES



VASCA EXTRA-LARGE
EXTRA-LARGE BOWL

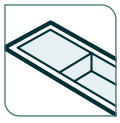

AREA OPERATIVA INTEGRATA
MULTI FUNCTIONAL AREA



Lavello / Sink **Sintesi 130** Concrete

+

Miscelatore / Tap **Flamingo Pure** CS



Sintesi 510 BLACK

DESIGN AWARD 2022

reddot winner 2022



Forno pirolitico / Pyrolytic oven **Sipario**
Forno vapore / Steam oven **Sipario**

Piano gas 75 / Gas hob 75 **Plano Plus**

Miscelatore / Tap **Arch** Bronze

Sintesi COLLECTION



SOPRATOP
INSET



FILOTOP
FLUSHMOUNT

Eleganza minimalista, ergonomia ed efficienza: la linea Sintesi soddisfa tutti i canoni stilistici dell'interior design. Nelle versioni con area operativa integrata, quest'ultima diviene un armonioso spazio funzionale, garantendo facilità d'uso, ordine e igiene.

Minimalist elegance, ergonomics and efficiency: Sintesi line meets all the standards for style dictated by interior design. For versions with an integrated work area, the latter becomes an elegant functional space that is ease of use and keep clean and tidy.

Caratteristiche / Features



SMART EDGE

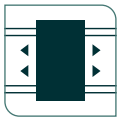

ACCESSORI SCORREVOLI
SLIDING ACCESSORIES



VASCA EXTRA-LARGE
EXTRA-LARGE BOWL



AREA OPERATIVA INTEGRATA
MULTI FUNCTIONAL AREA



Lavello / Sink **Sintesi 510** Black

+

Miscelatore / Tap **Arch** Bronze

Sintesi

ACCESSORIES



Possibili configurazioni
Possible configurations



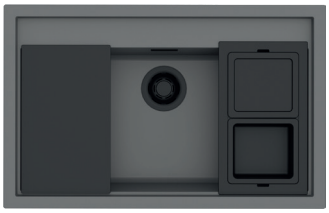

Schema posizionamento accessori
Accessory placement diagram

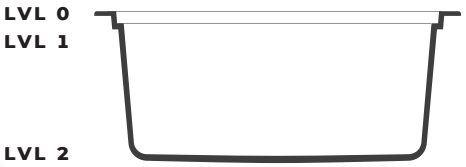

Sintesi

SOPRATOP INSET

FILOTOP FLUSHMOUNT

Sintesi 510



reddot winner 2022

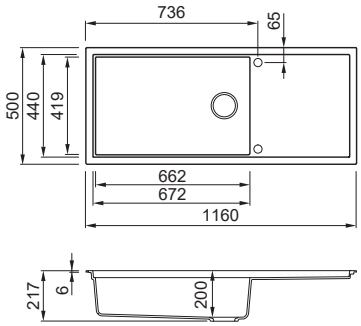

LAVELLO / SINK
Lavello 1 vasca con gocciolatoio - Reversibile /
1-bowl sink with drainer - Reversible

DIMENSIONI / DIMENSIONS
1160 x 500 mm - P D 200 mm

INCASSO / BUILT-IN
Sopratop / Inset = 1140 x 480 mm
Filotop / Flushmount = consultare disegno approfondito / see technical drawing

BASE SOPRATOP / INSET BASE
- Top ≥ 35 mm **800 mm**
- Top < 35 mm **1200 mm**

BASE FILOTOP / BUILT-IN BASE
- Top ≥ 40 mm **800 mm**
- Top < 40 mm **1200 mm**

KERATEK

K86 BLACK	IN LKS51086	BK LKS51086BKM
	GD LKS51086GLD	BZ LKS51086BRZ
K83 CLAY	IN LKS51083	BK LKS51083BKM
	GD LKS51083GLD	BZ LKS51083BRZ
K99 CONCRETE	IN LKS51099	BK LKS51099BKM
	GD LKS51099GLD	BZ LKS51099BRZ
K82 SAGE	IN LKS51082	BK LKS51082BKM
	GD LKS51082GLD	BZ LKS51082BRZ
K96 WHITE	IN LKS51096	BK LKS51096BKM
	GD LKS51096GLD	BZ LKS51096BRZ
K87 COCOA	IN LKS51087	BK LKS51087BKM
	GD LKS51087GLD	BZ LKS51087BRZ

Sintesi 480



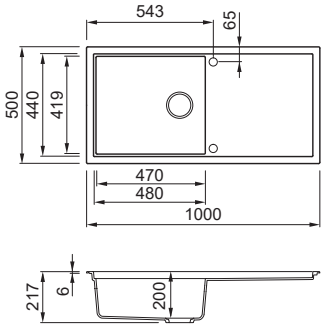

LAVELLO / SINK
Lavello 1 vasca con gocciolatoio - Reversibile /
1-bowl sink with drainer - Reversible

DIMENSIONI / DIMENSIONS
1000 x 500 mm - P D 200 mm

INCASSO / BUILT-IN
Sopratop / Inset = 980 x 480 mm
Filotop / Flushmount = consultare disegno approfondito / see technical drawing

BASE SOPRATOP / INSET BASE
- Top ≥ 35 mm **600 mm**
- Top < 35 mm **1200 mm**

BASE FILOTOP / BUILT-IN BASE
- Top ≥ 40 mm **600 mm**
- Top < 40 mm **1200 mm**

KERATEK

K86 BLACK	IN LKS48086	BK LKS48086BKM
	GD LKS48086GLD	BZ LKS48086BRZ
K83 CLAY	IN LKS48083	BK LKS48083BKM
	GD LKS48083GLD	BZ LKS48083BRZ
K99 CONCRETE	IN LKS48099	BK LKS48099BKM
	GD LKS48099GLD	BZ LKS48099BRZ
K82 SAGE	IN LKS48082	BK LKS48082BKM
	GD LKS48082GLD	BZ LKS48082BRZ
K96 WHITE	IN LKS48096	BK LKS48096BKM
	GD LKS48096GLD	BZ LKS48096BRZ
K87 COCOA	IN LKS48087	BK LKS48087BKM
	GD LKS48087GLD	BZ LKS48087BRZ

CORREDO / SINK KIT
Sifone salvaspazio, Flow Pro, Troppopieno rettangolare, Kit di fissaggio.
Space-saving siphon, Flow Pro waste, Rectangular Overflow, Fixing Kit.

COMPONENTI / COMPONENTS
Overflow Rettangolare
Flow Pro

FINITURE / FINISHES
IN Inox
GD Gold
BK Black
BZ Bronze

Sintesi SINKS

SOPRATOP INSET

FILOTOP FLUSHMOUNT

Sintesi 410



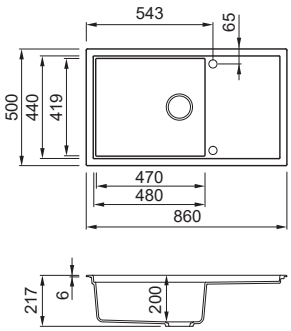

LAVELLO / SINK
Lavello 1 vasca con gocciolatoio - Reversibile / 1-bowl sink with drainer - Reversible

DIMENSIONI / DIMENSIONS
860 x 500 mm - P D 200 mm

INCASSO / BUILT-IN
Sopratop / Inset = 840 x 480 mm
Filotop / Flushmount = consultare disegno approfondito / see technical drawing

BASE SOPRATOP / INSET BASE
- Top ≥ 35 mm **600 mm**
- Top < 35 mm **900 mm**

BASE FILOTOP / BUILT-IN BASE
- Top ≥ 40 mm **600 mm**
- Top < 40 mm **900 mm**

KERATEK

K86 BLACK	IN LKS41086	BK LKS41086BKM
	GD LKS41086GLD	BZ LKS41086BRZ
K83 CLAY	IN LKS41083	BK LKS41083BKM
	GD LKS41083GLD	BZ LKS41083BRZ
K99 CONCRETE	IN LKS41099	BK LKS41099BKM
	GD LKS41099GLD	BZ LKS41099BRZ
K82 SAGE	IN LKS41082	BK LKS41082BKM
	GD LKS41082GLD	BZ LKS41082BRZ
K96 WHITE	IN LKS41096	BK LKS41096BKM
	GD LKS41096GLD	BZ LKS41096BRZ
K87 COCOA	IN LKS41087	BK LKS41087BKM
	GD LKS41087GLD	BZ LKS41087BRZ

Sintesi 305



DESIGN AWARD 2024

reddot winner 2024

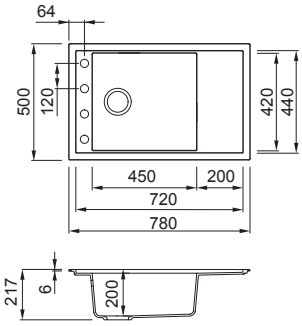

LAVELLO / SINK
Lavello 1 vasca con gocciolatoio - Reversibile / 1-bowl sink with drainer - Reversible

DIMENSIONI / DIMENSIONS
780 x 500 mm - P D 200 mm

INCASSO / BUILT-IN
Sopratop / Inset = 760 x 480 mm
Filotop / Flushmount = consultare disegno approfondito / see technical drawing

BASE SOPRATOP / INSET BASE
- Top ≥ 20 mm **600 mm**
- Top < 20 mm **800 mm**

BASE FILOTOP / BUILT-IN BASE
- Top ≥ 30 mm **600 mm**
- Top < 30 mm **800 mm**

KERATEK

K86 BLACK	IN LKS30586	BK LKS30586BKM
	GD LKS30586GLD	BZ LKS30586BRZ
K83 CLAY	IN LKS30583	BK LKS30583BKM
	GD LKS30583GLD	BZ LKS30583BRZ
K99 CONCRETE	IN LKS30599	BK LKS30599BKM
	GD LKS30599GLD	BZ LKS30599BRZ
K82 SAGE	IN LKS30582	BK LKS30582BKM
	GD LKS30582GLD	BZ LKS30582BRZ
K96 WHITE	IN LKS30596	BK LKS30596BKM
	GD LKS30596GLD	BZ LKS30596BRZ
K87 COCOA	IN LKS30587	BK LKS30587BKM
	GD LKS30587GLD	BZ LKS30587BRZ

Sintesi ACCESSORIES

Pod 250

Contenitore multiuso in silicone
Silicon multi-use pod



DIMENSIONI
DIMENSIONS
250 x 250 x 150 mm

FINITURE / FINISHES
- **BK Black** APS250BK
- **K82 Sage** APS250SG
- **K83 Clay** APS250CL

Chopping Board 433

Tagliere in Woodtech / HPL
Chopping board in Woodtech / HPL

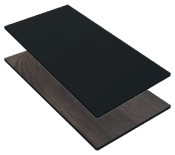

DIMENSIONI
DIMENSIONS
433 x 220 x 6,4 mm
fin. BK Black
433 x 220 x 8 mm
fin. WD Wood

FINITURE / FINISHES
- **BK Black** ATH103BK
- **WD Wood** ATH103WD

Colander 433

Vasca forata in polipropilene
Polypropylene colander



DIMENSIONI
DIMENSIONS
433 x 165 x 86 mm

FINITURE / FINISHES
- **BK Black** AVP037BK

Bowl 433

Vasca forata in polipropilene
Polypropylene colander

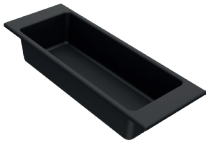

DIMENSIONI
DIMENSIONS
433 x 165 x 86 mm

FINITURE / FINISHES
- **BK Black** ABP037BK

Drainer Flex 500

Gocciolatoio flessibile con barre in acciaio rivestite in silicone
Flexible drainer with silicon-coated steel bars



DIMENSIONI
DIMENSIONS
500 x 334 x 10 mm

FINITURE / FINISHES
- **BK Black** ARS023BK

Flow Pro Open Twist

Sistema di scarico 1 via Flow Pro con comando remoto Open Twist
1-way automatic Flow Pro drainer system with Open Twist remote control

Open Twist



Flow Pro (automatic)



DIMENSIONI
DIMENSIONS
Ø 44



FINITURE / FINISHES
- **IN Inox** ASP13304F
- **BK Black** ASP13304FBK
- **GD Gold** ASP13304FGD
- **BZ Bronze** ASP13304FBZ

Gourmet Drain 433 1/3

Struttura in Woodtech e vaschetta in acciaio Inox
Woodtech frame and stainless steel tray



DIMENSIONI
DIMENSIONS
433 x 220 x 65 mm

FINITURE / FINISHES
- **IN Inox** KD011065IN
- **BK Black** KD011065BK
- **GD Gold** KD011065GD
- **BZ Bronze** KD011065BZ

Gourmet Drain Silicon 433 1/6

Struttura in Woodtech e vaschette con coperchio in silicone
Woodtech frame and silicon trays with cover



DIMENSIONI
DIMENSIONS
433 x220 x78 mm

FINITURE / FINISHES
- **BK Black** KD012078BKSIL



Lavello / Sink **Sintesi 105** White

+

Miscelatore / Tap **Wave** Black

Sintesi

SOPRATOP INSET

FILOTOP FLUSHMOUNT

Sintesi 130



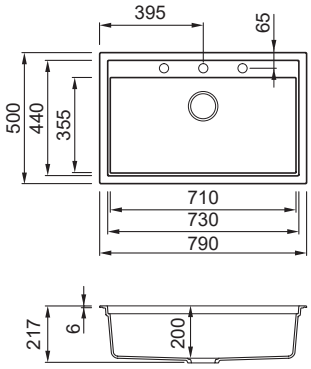

LAVELLO / **SINK**
Lavello 1 vasca - Non reversibile /
1-bowl sink - Non reversible

BASE / **BASE**
800 mm

DIMENSIONI / **DIMENSIONS**
790 x 500 mm - P D 200 mm

INCASSO / **BUILT-IN**
Sopratop / Inset = 770 x 480 mm
Filotop / Flushmount = consultare disegno approfondito / see technical drawing

KERATEK

K86 BLACK	IN LKS13086	
	BK LKS13086BKM	
	GD LKS13086GLD	
	BZ LKS13086BRZ	
K83 CLAY	IN LKS13083	
	BK LKS13083BKM	
	GD LKS13083GLD	
	BZ LKS13083BRZ	
K99 CONCRETE	IN LKS13099	
	BK LKS13099BKM	
	GD LKS13099GLD	
	BZ LKS13099BRZ	
K82 SAGE	IN LKS13082	
	BK LKS13082BKM	
	GD LKS13082GLD	
	BZ LKS13082BRZ	
K96 WHITE	IN LKS13096	
	BK LKS13096BKM	
	GD LKS13096GLD	
	BZ LKS13096BRZ	
K87 COCOA	IN LKS13087	
	BK LKS13087BKM	
	GD LKS13087GLD	
	BZ LKS13087BRZ	

Sintesi 105



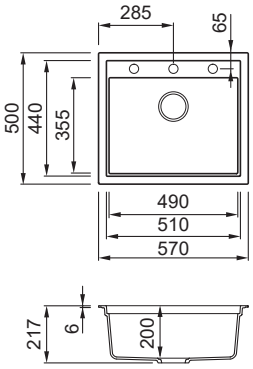

LAVELLO / **SINK**
Lavello 1 vasca - Non reversibile /
1-bowl sink - Non reversible

BASE / **BASE**
600 mm

DIMENSIONI / **DIMENSIONS**
570 x 500 mm - P D 200 mm

INCASSO / **BUILT-IN**
Sopratop / Inset = 550 x 480 mm
Filotop / Flushmount = consultare disegno approfondito / see technical drawing

KERATEK

K86 BLACK	IN LKS10586	
	BK LKS10586BKM	
	GD LKS10586GLD	
	BZ LKS10586BRZ	
K83 CLAY	IN LKS10583	
	BK LKS10583BKM	
	GD LKS10583GLD	
	BZ LKS10583BRZ	
K99 CONCRETE	IN LKS10599	
	BK LKS10599BKM	
	GD LKS10599GLD	
	BZ LKS10599BRZ	
K82 SAGE	IN LKS10582	
	BK LKS10582BKM	
	GD LKS10582GLD	
	BZ LKS10582BRZ	
K96 WHITE	IN LKS10596	
	BK LKS10596BKM	
	GD LKS10596GLD	
	BZ LKS10596BRZ	
K87 COCOA	IN LKS10587	
	BK LKS10587BKM	
	GD LKS10587GLD	
	BZ LKS10587BRZ	

CORREDO / **SINK KIT**
Sifone salvaspazio, Flow Pro, Troppopieno rettangolare, Kit di fissaggio.
Space-saving siphon, Flow Pro waste, Rectangular Overflow, Fixing Kit.

COMPONENTI / **COMPONENTS**
Overflow Rettangolare
Flow Pro

FINITURE / **FINISHES**
IN Inox
GD Gold
BK Black
BZ Bronze

Sintesi ACCESSORIES

Pod 250

Contenitore multiuso in silicone
Silicon multi-use pod



DIMENSIONI
DIMENSIONS
250 x 250 x 150 mm

FINITURE / FINISHES
- **BK Black** APS250BK
- **K82 Sage** APS250SG
- **K83 Clay** APS250CL

Chopping Board 366

Tagliere in Woodtech / HPL
Chopping board in Woodtech / HPL

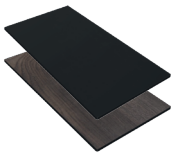

DIMENSIONI
DIMENSIONS
366 x 220 x 6,4 mm
fin. BK Black
366 x 220 x 8 mm
fin. WD Wood

FINITURE / FINISHES
- **BK Black** ATH113BK
- **WD Wood** ATH113WD

Drainer Flex 500

Gocciolatoio flessibile con barre in acciaio rivestite in silicone
Flexible drainer with silicon-coated steel bars



DIMENSIONI
DIMENSIONS
500 x 334 x 10 mm

FINITURE / FINISHES
- **BK Black** ARS023BK

Flow Pro Open Twist

Sistema di scarico 1 via Flow Pro con comando remoto Open Twist
1-way automatic Flow Pro drainer system with Open Twist remote control

Open Twist



Flow Pro (automatic)



DIMENSIONI
DIMENSIONS
Ø 44



FINITURE / FINISHES
- **IN Inox** ASP13304F
- **BK Black** ASP13304FBK
- **GD Gold** ASP13304FGD
- **BZ Bronze** ASP13304FBZ

Gourmet 366 1/3

Struttura in Woodtech e vaschetta in acciaio Inox
Woodtech frame and stainless steel tray



DIMENSIONI
DIMENSIONS
366 x 220 x 65 mm

FINITURE / FINISHES
- **IN Inox** KF011065IN
- **BK Black** KF011065BK
- **GD Gold** KF011065GD
- **BZ Bronze** KF011065BZ

Gourmet Silicon 366 1/6

Struttura in Woodtech e vaschette con coperchio in silicone
Woodtech frame and silicon pods with cover

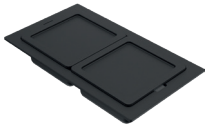

DIMENSIONI
DIMENSIONS
366 x 220 x 78 mm

FINITURE / FINISHES
- **BK Black** KF012078BKSIL



Zen 105 BLACK



Forno termoventilato / Thermoventilated oven **Sipario**
Forno microonde / Microwaave oven **Sipario**
Cassetto riscaldante / Warming drawer **Sipario**

Piano Induzione / Induction hob **Sipario** 80

Miscelatore / Tap **Carol** Black

Zen COLLECTION



SOPRATOP
INSET



SOTTOTOP
UNDERMOUNT

Il fascino dell'essenzialità si esprime in geometrie esemplari e nella perfezione simmetrica degli elementi. Zen è la collezione di vasche premium, nata per evocare il senso dell'equilibrio e della raffinatezza contemporanea, grazie alla personalità discreta quanto iconica.

Understated elegance showcased in exemplary shapes and the symmetrical perfection of the elements. Zen is the collection of premium sinks, created to evoke a sense of balance and contemporary elegance, thanks to its discrete yet iconic personality.

Caratteristiche / Features



SMART EDGE

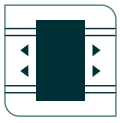

ACCESSORI SCORREVOLI
SLIDING ACCESSORIES



LAVELLO EXTRA-LARGE
EXTRA-LARGE BOWL



DETTAGLI DI STILE
STYLISH DETAILS



DESIGN MINIMAL
MINIMAL DESIGN

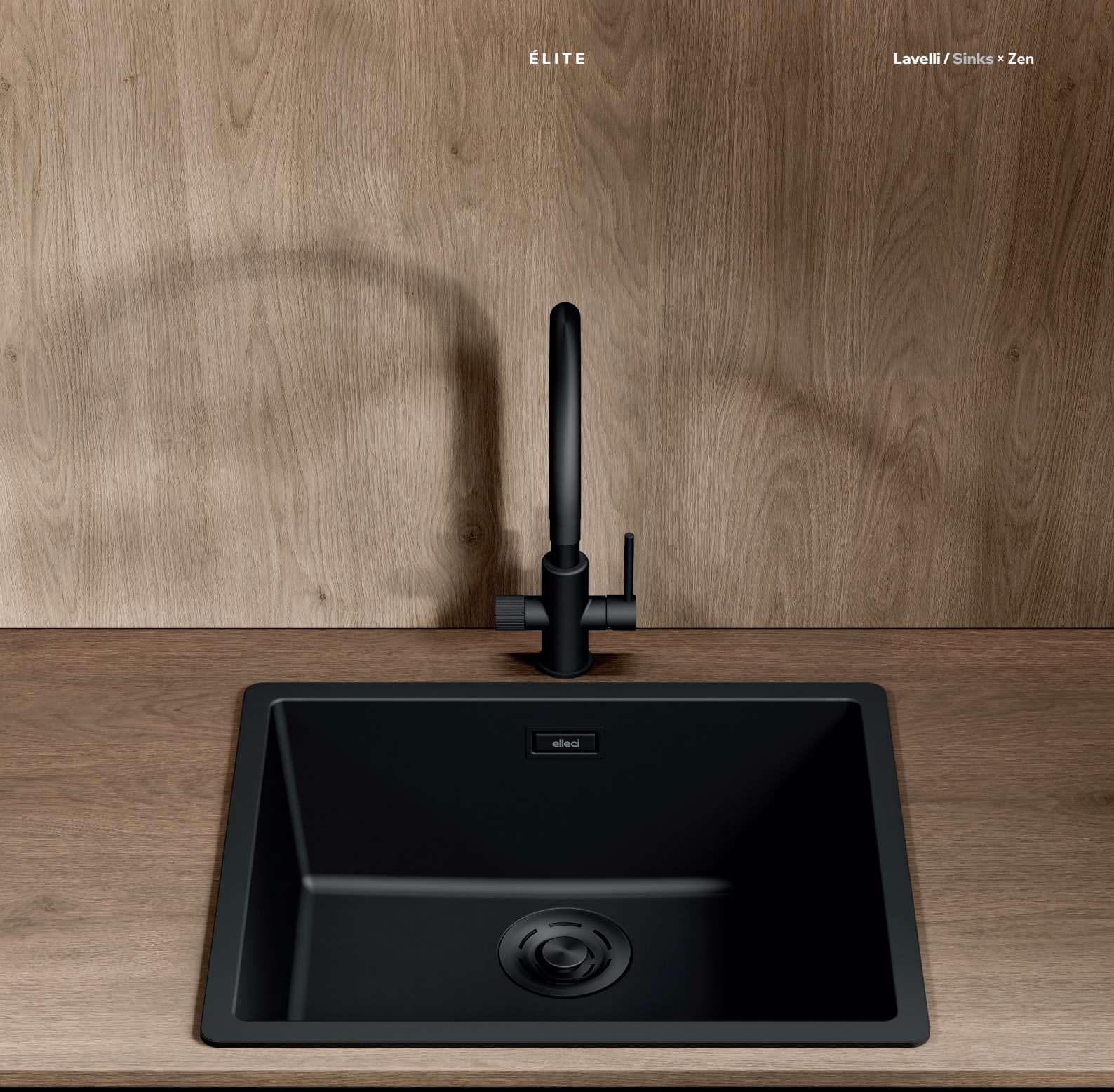

Lavello / Sink **Zen 105** Black

+

Miscelatore / Tap **Carol** Black



Lavello / Sink **Zen 102** Clay

+

Miscelatore / Tap **Cross** Black

Zen COLLECTION



SOPRATOP
INSET



SOTTOTOP
UNDERMOUNT

I dettagli minimalisti delle vasche Zen consentono un facile posizionamento in differenti ambienti senza vincoli legati al materiale scelto. La trasversalità e l'eleganza senza tempo le rendono così la scelta perfetta per ogni esigenza.

Minimalist details of Zen bowls allow easy positioning in different environments. Transversality and timeless elegance make Zen collection the perfect choice for every need.

Caratteristiche / Features



SMART EDGE



ACCESSORI SCORREVOLI
SLIDING ACCESSORIES



LAVELLO EXTRA-LARGE
EXTRA-LARGE BOWL



DETTAGLI DI STILE
STYLISH DETAILS



DESIGN MINIMAL
MINIMAL DESIGN



Zen F 130 COCOA



Forno Vapore / Steam oven **Sipario**
Forno termoventilato / Thermoventilated oven **Sipario**
Cantinetta / Wine cellar **Sipario**
Forno pirolitico / Pyrolytic oven **Sipario**

Piano Aspirante / Extractor hob **Sipario**

Miscelatore / Tap **Hype** Gold

Zen F COLLECTION



FILOTOP
FLUSHMOUNT

\+

Linee e forme in un continuum sensoriale. L'installazione filotop esalta il design puro ed essenziale del lavello, realizzando un'impeccabile continuità estetica con il piano. Zen F è la linea sinonimo di bellezza senza interruzioni, garanzia di precisione, armonia e leggerezza.

Lines and shapes in a streamlined sensory flow. The flush mount installation enhances the pure, simple design of the sink creating a seamless aesthetic flow with the countertop. Zen F is the line that showcases seamless beauty, guaranteeing precision, harmony and lightness.

Caratteristiche / Features



SMART EDGE

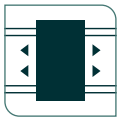

ACCESSORI SCORREVOLI
SLIDING ACCESSORIES



LAVELLO EXTRA-LARGE
EXTRA-LARGE BOWL



DETTAGLI DI STILE
STYLISH DETAILS



DESIGN MINIMAL
MINIMAL DESIGN

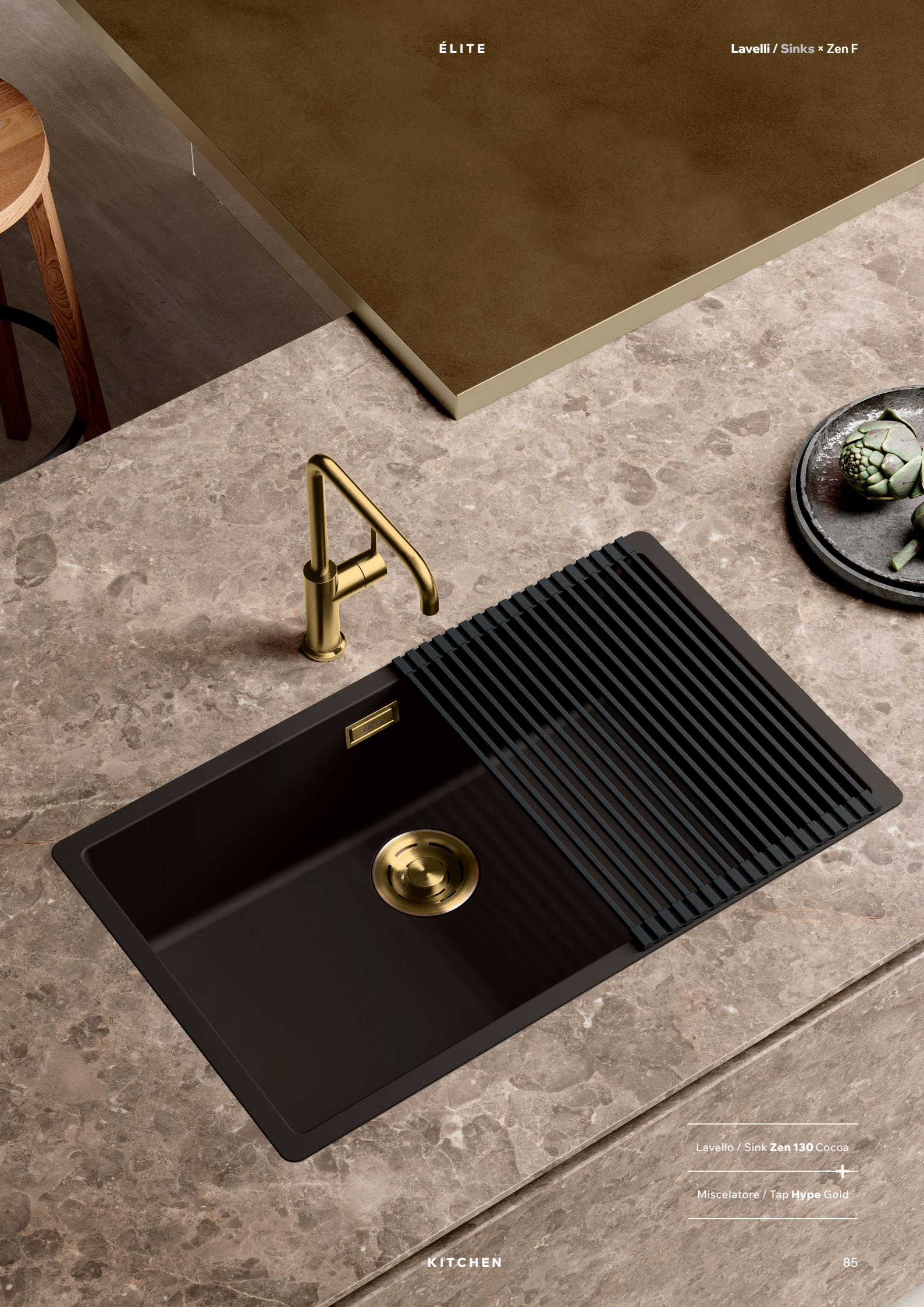

Lavello / Sink **Zen 130** Cocoa

+

Miscelatore / Tap **Hype** Gold

Zen - Zen F ACCESSORIES

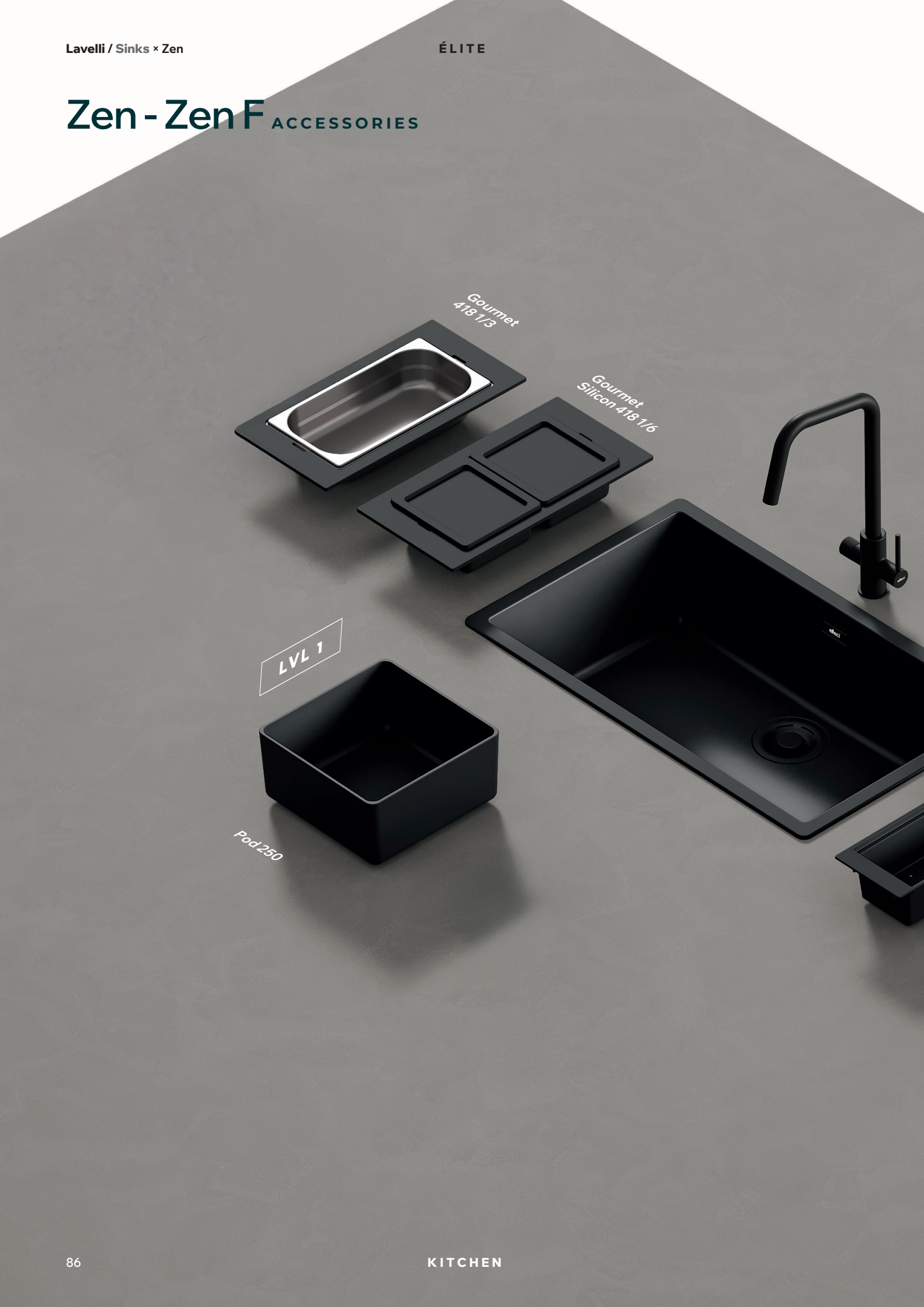

Possibili configurazioni
Possible configurations



Schema posizionamento accessori
Accessory placement diagram



Zen

SOPRATOP INSET 

SOTTOTOP UNDERMOUNT 

Zen 102



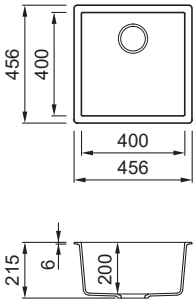

LAVELLO / SINK
1 Vasca - Non reversibile /
1 Bowl - Non reversible

DIMENSIONI / DIMENSIONS
456 x 456 mm - P D 200 mm

INCASSO / BUILT-IN
Sopratop / Inset = 445 x 445 R5 mm
Sottotop / Undermount = 400 x 400 R10 mm

BASE SOPRATOP / INSET BASE
- 450 mm
- 500 mm se inizio composizione / if first component

BASE SOTTOTOP / UNDERMOUNT BASE
500 mm

KERATEK

K86 BLACK	BK LKZ10286BKM GD LKZ10286GLD BZ LKZ10286BRZ	
K83 CLAY	BK LKZ10283BKM GD LKZ10283GLD BZ LKZ10283BRZ	
K99 CONCRETE	BK LKZ10299BKM GD LKZ10299GLD BZ LKZ10299BRZ	
K82 SAGE	BK LKZ10282BKM GD LKZ10282GLD BZ LKZ10282BRZ	
K96 WHITE	BK LKZ10296BKM GD LKZ10296GLD BZ LKZ10296BRZ	
K87 COCOA	BK LKZ10287BKM GD LKZ10287GLD BZ LKZ10287BRZ	

Zen 105



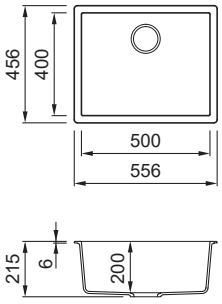

LAVELLO / SINK
1 Vasca - Non reversibile /
1 Bowl - Non reversible

DIMENSIONI / DIMENSIONS
556 x 456 mm - P D 200 mm

INCASSO / BUILT-IN
Sopratop / Inset = 545 x 445 R5 mm
Sottotop / Undermount = 500 x 400 R10 mm

BASE / BASE
600 mm

KERATEK

K86 BLACK	BK LKZ10586BKM GD LKZ10586GLD BZ LKZ10586BRZ	
K83 CLAY	BK LKZ10583BKM GD LKZ10583GLD BZ LKZ10583BRZ	
K99 CONCRETE	BK LKZ10599BKM GD LKZ10599GLD BZ LKZ10599BRZ	
K82 SAGE	BK LKZ10582BKM0 GD LKZ10582GLD BZ LKZ10582BRZ	
K96 WHITE	BK LKZ10596BKM GD LKZ10596GLD BZ LKZ10596BRZ	
K87 COCOA	BK LKZ10587BKM GD LKZ10587GLD BZ LKZ10587BRZ	

CORREDO / SINK KIT
Sifone salvaspazio, Flow Pro, Troppopieno rettangolare, Kit di fissaggio.
Space-saving siphon, Flow Pro waste, Rectangular Overflow, Fixing Kit.

COMPONENTI / COMPONENTS
 Overflow Rettangolare
 Flow Pro

FINITURE / FINISHES
BK Black
GD Gold
BZ Bronze

Zen

SOPRATOP INSET

SOTTOTOP UNDERMOUNT

Zen 130



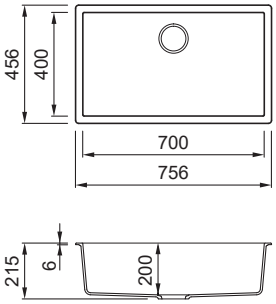

LAVELLO / SINK
1 Vasca - Non reversibile /
1 Bowl - Non reversible

BASE / BASE
800 mm

DIMENSIONI / DIMENSIONS
756 x 456 mm - P D 200 mm

INCASSO / BUILT-IN
Sopratop / Inset = 745 x 445 R5 mm
Sottotop / Undermount = 700 x 400 R10 mm

KERATEK

K86 BLACK	BK LKZ13086BKM GD LKZ13086GLD BZ LKZ13086BRZ	
K83 CLAY		BK LKZ13083BKM GD LKZ13083GLD BZ LKZ13083BRZ
K99 CONCRETE	BK LKZ13099BKM GD LKZ13099GLD BZ LKZ13099BRZ	
K82 SAGE		BK LKZ13082BKM GD LKZ13082GLD BZ LKZ13082BRZ
K96 WHITE	BK LKZ13096BKM GD LKZ13096GLD BZ LKZ13096BRZ	
K87 COCOA		BK LKZ13087BKM GD LKZ13087GLD BZ LKZ13087BRZ

Zen 150



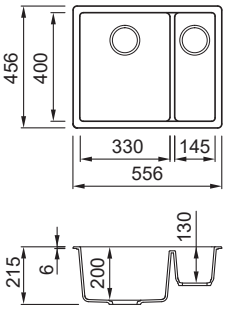

LAVELLO / SINK
1 Vasca e 1/2 - Non reversibile /
1 Bowl & 1/2 - Non reversible

BASE / BASE
600 mm

DIMENSIONI / DIMENSIONS
556 x 456 mm - P D 200/130 mm

INCASSO / BUILT-IN
Sopratop / Inset = 545 x 445 R5 mm
Sottotop / Undermount = 500 x 400 R10 mm

KERATEK

K86 BLACK	BK LKZ15086BKM GD LKZ15086GLD BZ LKZ15086BRZ	
K83 CLAY		BK LKZ15083BKM GD LKZ15083GLD BZ LKZ15083BRZ
K99 CONCRETE	BK LKZ15099BKM GD LKZ15099GLD BZ LKZ15099BRZ	
K82 SAGE		BK LKZ15082BKM GD LKZ15082GLD BZ LKZ15082BRZ
K96 WHITE	BK LKZ15096BKM GD LKZ15096GLD BZ LKZ15096BRZ	
K87 COCOA		BK LKZ15087BKM GD LKZ15087GLD BZ LKZ15087BRZ

Zen F

FILOTOP
FLUSHMOUNT

Zen F 102



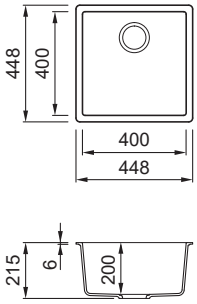

LAVELLO / SINK
1 Vasca - Non reversibile /
1 Bowl - Non reversible

BASE / BASE
500 mm

DIMENSIONI / DIMENSIONS
448 x 448 mm - P D 200 mm

INCASSO / BUILT-IN
Filotop / Flushmount = consultare disegno approfondito / see technical drawing

KERATEK

K86 BLACK	BK LKZ10286F01BKM GD LKZ10286F01GLD BZ LKZ10286F01BRZ	K83 CLAY	BK LKZ10283F01BKM GD LKZ10283F01GLD BZ LKZ10283F01BRZ
K99 CONCRETE	BK LKZ10299F01BKM GD LKZ10299F01GLD BZ LKZ10299F01BRZ	K82 SAGE	BK LKZ10282F01BKM GD LKZ10282F01GLD BZ LKZ10282F01BRZ
K96 WHITE	BK LKZ10296F01BKM GD LKZ10296F01GLD BZ LKZ10296F01BRZ	K87 COCOA	BK LKZ10287F01BKM GD LKZ10287F01GLD BZ LKZ10287F01BRZ

Zen F 105



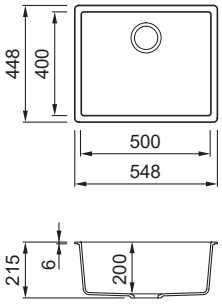

LAVELLO / SINK
1 Vasca - Non reversibile /
1 Bowl - Non reversible

BASE / BASE
600 mm

DIMENSIONI / DIMENSIONS
548 x 448 mm - P D 200 mm

INCASSO / BUILT-IN
Filotop / Flushmount = consultare disegno approfondito / see technical drawing

KERATEK

K86 BLACK	BK LKZ10586F01BKM GD LKZ10586F01GLD BZ LKZ10586F01BRZ	K83 CLAY	BK LKZ10583F01BKM GD LKZ10583F01GLD BZ LKZ10583F01BRZ
K99 CONCRETE	BK LKZ10599F01BKM GD LKZ10599F01GLD BZ LKZ10599F01BRZ	K82 SAGE	BK LKZ10582F01BKM GD LKZ10582F01GLD BZ LKZ10582F01BRZ
K96 WHITE	BK LKZ10596F01BKM GD LKZ10596F01GLD BZ LKZ10596F01BRZ	K87 COCOA	BK LKZ10587F01BKM GD LKZ10587F01GLD BZ LKZ10587F01BRZ

CORREDO / SINK KIT
Sifone salvaspazio, Flow Pro, Troppopieno rettangolare, Kit di fissaggio.
Space-saving siphon, Flow Pro waste, Rectangular Overflow, Fixing Kit.

COMPONENTI / COMPONENTS
Overflow Rettangolare
Flow Pro

FINITURE / FINISHES
BK Black
GD Gold
BZ Bronze

Zen F

FILOTOP
FLUSHMOUNT

Zen F 130



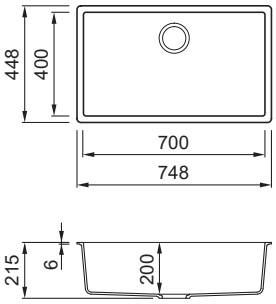

LAVELLO / SINK
1 Vasca - Non reversibile /
1 Bowl - Non reversible

BASE / BASE
800 mm

DIMENSIONI / DIMENSIONS
748 x 448 mm - P D 200 mm

INCASSO / BUILT-IN
Filotop / Flushmount = consultare disegno approfondito / see technical drawing

KERATEK

K86 BLACK	BK	LKZ13086F01BKM
	GD	LKZ13086F01GLD
	BZ	LKZ13086F01BRZ
K83 CLAY	BK	LKZ13083F01BKM
	GD	LKZ13083F01GLD
	BZ	LKZ13083F01BRZ
K99 CONCRETE	BK	LKZ13099F01BKM
	GD	LKZ13099F01GLD
	BZ	LKZ13099F01BRZ
K82 SAGE	BK	LKZ13082F01BKM
	GD	LKZ13082F01GLD
	BZ	LKZ13082F01BRZ
K96 WHITE	BK	LKZ13096F01BKM
	GD	LKZ13096F01GLD
	BZ	LKZ13096F01BRZ
K87 COCOA	BK	LKZ13087F01BKM
	GD	LKZ13087F01GLD
	BZ	LKZ13087F01BRZ

Zen F 150



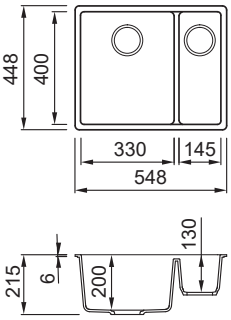

LAVELLO / SINK
1 Vasca e 1/2 - Non reversibile /
1 Bowl & 1/2 - Non reversible

BASE / BASE
600 mm

DIMENSIONI / DIMENSIONS
548 x 448 mm - P D 200 / 130 mm

INCASSO / BUILT-IN
Filotop / Flushmount = consultare disegno approfondito / see technical drawing

KERATEK

K86 BLACK	BK	LKZ15086F01BKM
	GD	LKZ15086F01GLD
	BZ	LKZ15086F01BRZ
K83 CLAY	BK	LKZ15083F01BKM
	GD	LKZ15083F01GLD
	BZ	LKZ15083F01BRZ
K99 CONCRETE	BK	LKZ15099F01BKM
	GD	LKZ15099F01GLD
	BZ	LKZ15099F01BRZ
K82 SAGE	BK	LKZ15082F01BKM
	GD	LKZ15082F01GLD
	BZ	LKZ15082F01BRZ
K96 WHITE	BK	LKZ15096F01BKM
	GD	LKZ15096F01GLD
	BZ	LKZ15096F01BRZ
K87 COCOA	BK	LKZ15087F01BKM
	GD	LKZ15087F01GLD
	BZ	LKZ15087F01BRZ

Zen / Zen F ACCESSORIES

Pod 250

Contenitore multiuso in silicone
Silicon multi-use pod



DIMENSIONI
DIMENSIONS
250 x 250 x 150 mm

FINITURE / FINISHES

- **BK Black** APS250BK
- **K82 Sage** APS250SG
- **K83 Clay** APS250CL

Chopping Board 418

Tagliere in Woodtech / HPL
Chopping board in Woodtech / HPL

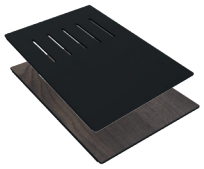

DIMENSIONI
DIMENSIONS
418 x 280 x 8 mm

FINITURE / FINISHES

- **BK Black** ATH043BK
- **WD Wood** ATH043WD

Colander 418

Vasca forata in polipropilene
Polypropylene colander



DIMENSIONI
DIMENSIONS
418 x 138 x 84 mm

FINITURE / FINISHES

- **BK Black** AVP035BK

Drainer Flex 440

Gocciolatoio flessibile con barre in acciaio rivestite in silicone
Flexible drainer with silicon-coated steel bars



DIMENSIONI
DIMENSIONS
440 x 300 x 10 mm

FINITURE / FINISHES

- **BK Black** ARS013BK

Gourmet 418 1/3

Struttura in Woodtech e vaschetta in acciaio Inox
Woodtech frame and stainless steel tray



DIMENSIONI
DIMENSIONS
418 x 220 x 65 mm

FINITURE / FINISHES

- **IN Inox** KF041065IN
- **BK Black** KF041065BK
- **GD Gold** KF041065GD
- **BZ Bronze** KF041065BZ

Gourmet Silicon 418 1/6

Struttura in Woodtech e vaschette con coperchio in silicone
Woodtech frame and silicon pods with cover

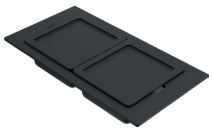

DIMENSIONI
DIMENSIONS
418 x 220 x 78 mm

FINITURE / FINISHES

- **BK Black** KF042078BKSIL





Integra 130 BLACK



Forno pirolitico / Pyrolytic oven **Sipario**

+

Piano Induzione 80 / Induction hob 80 **Sipario**

+

Miscelatore / Tap **Wave** Black

Integra COLLECTION



INTEGRATO
INTEGRATED

L'estetica evolve verso soluzioni di integrazione assoluta tra vasca e top. Materiali differenti, pregiati e performanti, vivono in un corpo unico: design, ergonomia e funzionalità si fondono per dare vita a uno spazio continuo di straordinario impatto estetico.

Visual appeal evolves towards complete integration between the sink and countertop. Different, elegant, high-performance materials are brought together in a single body: design, ergonomics and functionality are merged to create a seamless space with a strong visual impact.

Caratteristiche / Features



GIUNZIONE INVISIBILE
INVISIBLE JUNCTIONS



DETTAGLI DI STILE
STYLISH DETAILS

Nota tecnica. L'installazione delle vasche Integra necessita dell'intervento di operatori specializzati in soluzioni integrate con i piani di lavoro.

Technical note. Integra sinks must be installed by operators who are specialised in solutions integrated with the worktops.



Lavello / Sink **Integra 130** Black

+

Miscelatore / Tap **Wave** Black



Integra 350 WHITE



Forno termoventilato / Termoventilated oven **Sipario**

+

Piano Induzione 60 / Induction hob 60 **Sipario**

+

Miscelatore / Tap **Stream Plus** Gold

Integra COLLECTION



INTEGRATO
INTEGRATED

Bellezza monolitica e sapienza cromatica disegnano l'anima di Integra. Una collezione sartoriale di vasche, concepita per valorizzare l'incontro con superfici prestigiose attraverso giunzioni invisibili e raggi minimal, paradigma di creatività stilistica e maestria costruttiva.

The beauty of a monolith and the expert use of colour lie at the heart of Integra. A tailored collection of sinks, designed to enhance the encounter with elegant surfaces through invisible joints and minimal lines, a combination of stylistic creativity and expert craftsmanship.

Caratteristiche / Features



GIUNZIONE INVISIBILE
INVISIBLE JUNCTIONS



DETTAGLI DI STILE
STYLISH DETAILS

Nota tecnica. L'installazione delle vasche Integra necessita dell'intervento di operatori specializzati in soluzioni integrate con i piani di lavoro.

Technical note. Integra sinks must be installed by operators who are specialised in solutions integrated with the worktops.



Lavello / Sink **Integra 350** White

+

Miscelatore / Tap **Stream Plus** Gold

Integra ACCESSORIES

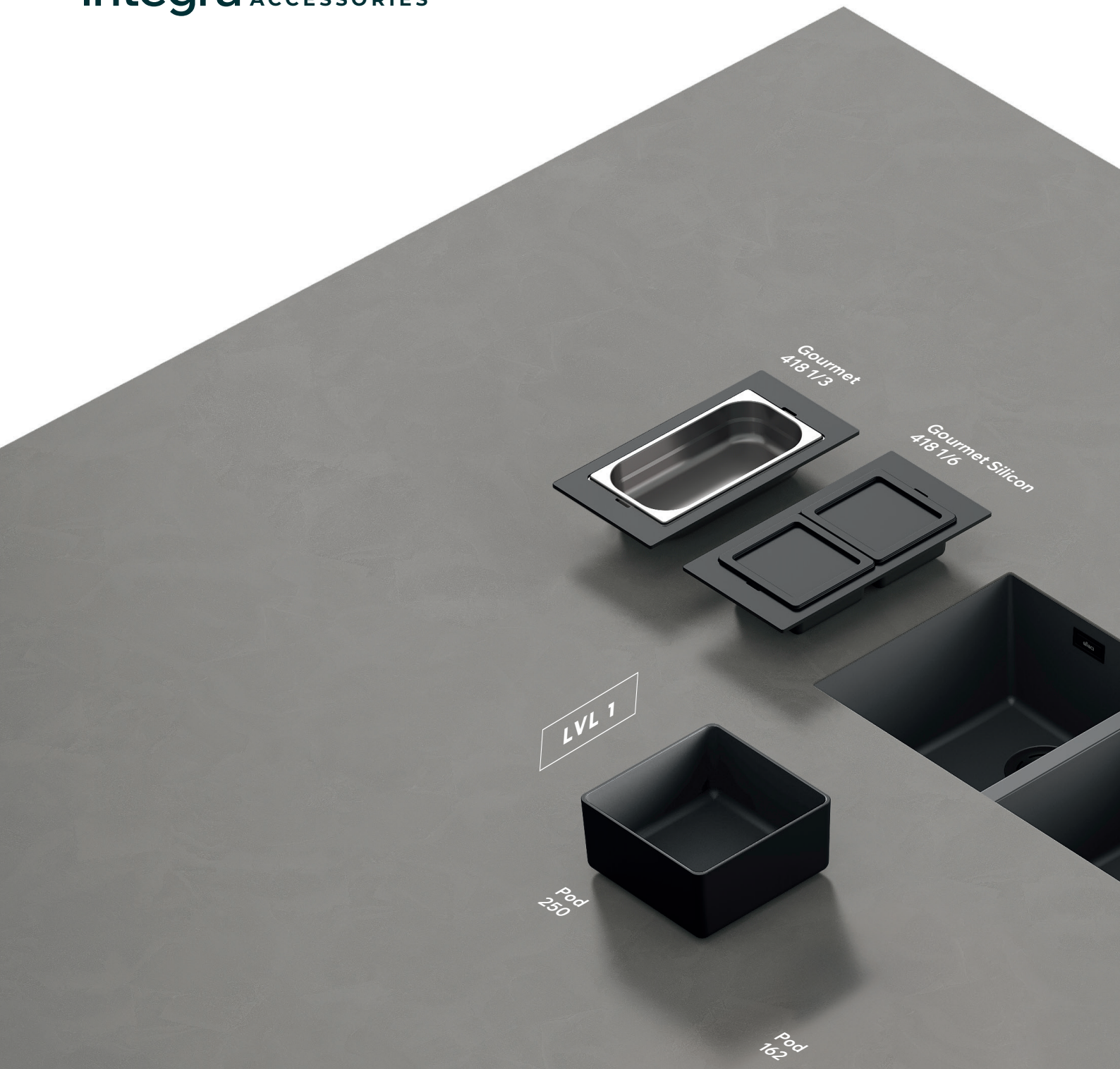

Possibili configurazioni
Possible configurations



Schema posizionamento accessori
Accessory placement diagram

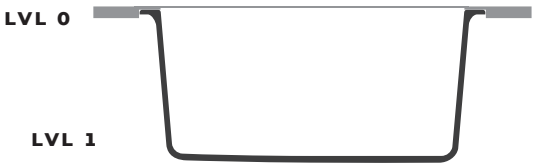

Integra

INTEGRATO
INTEGRATED

Integra 102



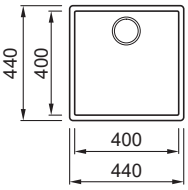

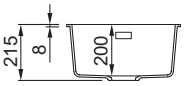

LAVELLO / **SINK**
1 Vasca - Non reversibile /
1 Bowl - Non reversible

BASE / **BASE**
500 mm

DIMENSIONI / **DIMENSIONS**
440 x 440 mm - P D 200 mm

INCASSO / **BUILT-IN**
400 x 400 R5 mm

KERATEK

K86 BLACK	IN	LKQ10286BIN
	BK	LKQ10286BINBKM
	GD	LKQ10286BINGLD
	BZ	LKQ10286BINBRZ
K99 CONCRETE	IN	LKQ10299BIN
	BK	LKQ10299BINBKM
	GD	LKQ10299BINGLD
	BZ	LKQ10299BINBRZ
K96 WHITE	IN	LKQ10296BIN
	BK	LKQ10296BINBKM
	GD	LKQ10296BINGLD
	BZ	LKQ10296BINBRZ

Integra 105



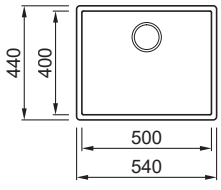

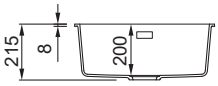

LAVELLO / **SINK**
1 Vasca - Non reversibile /
1 Bowl - Non reversible

BASE / **BASE**
600 mm

DIMENSIONI / **DIMENSIONS**
540 x 440 mm - P D 200 mm

INCASSO / **BUILT-IN**
500 x 400 R5 mm

KERATEK

K86 BLACK	IN	LKQ10586BIN
	BK	LKQ10586BINBKM
	GD	LKQ10586BINGLD
	BZ	LKQ10586BINBRZ
K99 CONCRETE	IN	LKQ10599BIN
	BK	LKQ10599BINBKM
	GD	LKQ10599BINGLD
	BZ	LKQ10599BINBRZ
K96 WHITE	IN	LKQ10596BIN
	BK	LKQ10596BINBKM
	GD	LKQ10596BINGLD
	BZ	LKQ10596BINBRZ

CORREDO / **SINK KIT**
Sifone salvaspazio, Flow Pro, Troppopieno rettangolare, Kit di fissaggio.
Space-saving siphon, Flow Pro waste, Rectangular Overflow, Fixing Kit.

COMPONENTI / **COMPONENTS**
Overflow Rettangolare
Flow Pro

FINITURE / **FINISHES**
BK Black
GD Gold
IN Inox
BZ Bronze

Integra

INTEGRATO
INTEGRATED

Integra 130



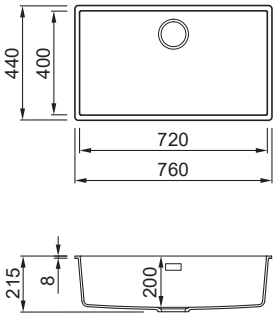

LAVELLO / SINK
1 Vasca - Non reversibile /
1 Bowl - Non reversible

BASE / BASE
800 mm

DIMENSIONI / DIMENSIONS
760 x 440 mm - P D 200 mm

INCASSO / BUILT-IN
720 x 400 R5 mm

KERATEK

K86 BLACK	IN	LKQ13086BIN
	BK	LKQ13086BINBKM
	GD	LKQ13086BINGLD
	BZ	LKQ13086BINBRZ
K99 CONCRETE	IN	LKQ13099BIN
	BK	LKQ13099BINBKM
	GD	LKQ13099BINGLD
	BZ	LKQ13099BINBRZ
K96 WHITE	IN	LKQ13096BIN
	BK	LKQ13096BINBKM
	GD	LKQ13096BINGLD
	BZ	LKQ13096BINBRZ

Integra 350



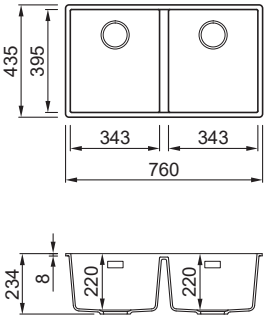

LAVELLO / SINK
2 Vasche - Non reversibile /
2 Bowls - Non reversible

BASE / BASE
800 mm

DIMENSIONI / DIMENSIONS
760 x 435 mm - P D 220 mm

INCASSO / BUILT-IN
720 x 395 R5 mm

KERATEK

K86 BLACK	IN	LKQ35086BIN
	BK	LKQ35086BINBKM
	GD	LKQ35086BINGLD
	BZ	LKQ35086BINBRZ
K99 CONCRETE	IN	LKQ35099BIN
	BK	LKQ35099BINBKM
	GD	LKQ35099BINGLD
	BZ	LKQ35099BINBRZ
K96 WHITE	IN	LKQ35096BIN
	BK	LKQ35096BINBKM
	GD	LKQ35096BINGLD
	BZ	LKQ35096BINBRZ

Integra ACCESSORIES

Pod 250

Contenitore multiuso in silicone
Silicon multi-use pod



DIMENSIONI
DIMENSIONS
250 x 250 x 150 mm

FINITURE / FINISHES

- **BK Black** APS250BK
- **K82 Sage** APS250SG
- **K83 Clay** APS250CL

Chopping Board 418

Tagliere in Woodtech / HPL
Chopping board in Woodtech / HPL

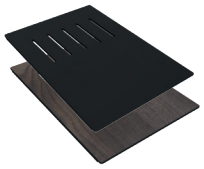

DIMENSIONI
DIMENSIONS
418 x 280 x 8 mm

FINITURE / FINISHES

- **BK Black** ATH043BK
- **WD Wood** ATH043WD

Colander 418

Vasca forata in polipropilene
Polypropylene colander



DIMENSIONI
DIMENSIONS
418 x 138 x 84 mm

FINITURE / FINISHES

- **BK Black** AVP035BK

Drainer Flex 440

Gocciolatoio flessibile con barre in acciaio rivestite in silicone
Flexible drainer with silicon-coated steel bars



DIMENSIONI
DIMENSIONS
440 x 300 x 10 mm

FINITURE / FINISHES

- **BK Black** ARS013BK

Gourmet 418 1/3

Struttura in Woodtech e vaschetta in acciaio Inox
Woodtech frame and stainless steel tray



DIMENSIONI
DIMENSIONS
418 x 220 x 65 mm

FINITURE / FINISHES

- **IN Inox** KF041065IN
- **BK Black** KF041065BK
- **GD Gold** KF041065GD
- **BZ Bronze** KF041065BZ

Gourmet Silicon 418 1/6

Struttura in Woodtech e vaschette con coperchio in silicone
Woodtech frame and silicon pods with cover

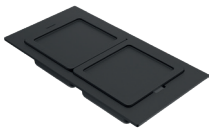

DIMENSIONI
DIMENSIONS
418 x 220 x 78 mm

FINITURE / FINISHES

- **BK Black** KF042078BKSIL





Essenza 70 BLACK



Forno termoventilato / Thermoventilated oven **Sipario**
Forno microonde / Microwaave oven **Sipario**
Cassetto riscaldante / Warming drawer **Sipario**

+

Piano gas 75 / Gas hob 75 **Sipario**

+

Miscelatore / Tap **Swan** Black

Essenza COLLECTION



FONDO VASCA
TANK BOTTOM

\+

Essenza è il fondo vasca in Keratek per lavelli costruiti in materiali nobili e compatti, che soddisfa l'architettura d'interni più sofisticata. Innumerevoli suggestioni estetiche nascono da abbinamenti cromatici tono su tono e a contrasto; design sublime e giunzioni perfette elevano la promessa di igiene e praticità d'uso.

Essenza is the Keratek sink bottom developed for bowls made of noble and compact materials that complements even the most sophisticated interior designs. A whole host of aesthetic solutions are possible thanks to tone-on-tone and contrasting colour combinations; the sublime design and seamless joints ensure hygiene and ease-of-use.

Caratteristiche / Features



ANGOLI INTERNI RAGGIATI
EDGELESS DESIGN



DETTAGLI DI STILE
STYLISH DETAILS

Nota tecnica. L'installazione del fondo vasca Essenza necessita dell'intervento di operatori specializzati in soluzioni integrate con i piani di lavoro.

Technical note. Essenza sink base liner must be installed by operators who are specialised in solutions integrated with the worktops.



Lavello / Sink **Essenza 70** Black

+

Miscelatore / Tap **Swan** Black

Essenza

FONDO VASCA
TANK BOTTOM

Essenza 70



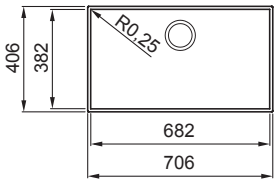

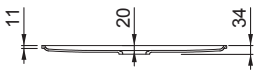

LAVELLO / **SINK**
1 Vasca - Reversibile / 1 Bowl - Reversible

BASE / **BASE**
800 mm

DIMENSIONI / **DIMENSIONS**
706 x 406 mm - P D 20 mm

KERATEK

K86 BLACK	IN	LKES7086
	BK	LKES7086BKM
	GD	LKES7086GLD
	BZ	LKES7086BRZ
K99 CONCRETE	IN	LKES7099
	BK	LKES7099BKM
	GD	LKES7099GLD
	BZ	LKES7099BRZ
K96 WHITE	IN	LKES7096
	BK	LKES7096BKM
	GD	LKES7096GLD
	BZ	LKES7096BRZ

Essenza 50



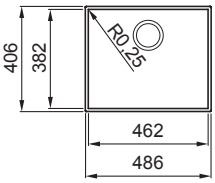

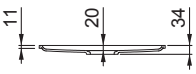

LAVELLO / **SINK**
Accessorio 1 vasca / 1 1 Accessory sink

BASE / **BASE**
600 mm

DIMENSIONI / **DIMENSIONS**
486 x 406 mm - P D 20 mm

KERATEK

K86 BLACK	IN	LKES5086
	BK	LKES5086BKM
	GD	LKES5086GLD
	BZ	LKES5086BRZ
K99 CONCRETE	IN	LKES5099
	BK	LKES5099BKM
	GD	LKES5099GLD
	BZ	LKES5099BRZ
K96 WHITE	IN	LKES5096
	BK	LKES5096BKM
	GD	LKES5096GLD
	BZ	LKES5096BRZ

CORREDO / **SINK KIT**
Sifone salvaspazio, Flow Pro, Troppopieno rettangolare, Kit di fissaggio.
Space-saving siphon, Flow Pro waste, Rectangular Overflow, Fixing Kit.

COMPONENTI / **COMPONENTS**
Overflow Rettangolare
Flow Pro

FINITURE / **FINISHES**
IN Inox
GD Gold
BK Black
BZ Bronze

Essenza ACCESSORIES

Pod 250

Contenitore multiuso in silicone
Silicon multi-use pod



DIMENSIONI
DIMENSIONS
250 x 250 x 150 mm

FINITURE / FINISHES

- BK Black APS250BK
- K82 Sage APS250SG
- K83 Clay APS250CL

Montaggio / Assembly

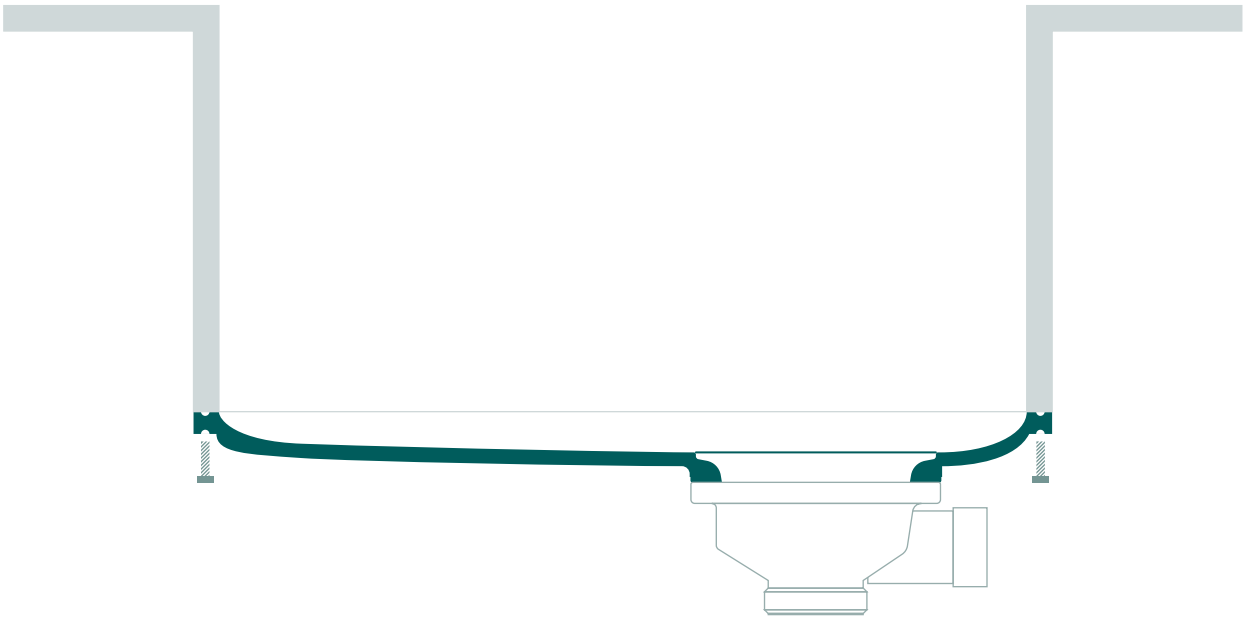

Miscelatori

Taps




Bahia
Wave
Eclipse
Hype
Trail
Club
Stream
PLUS

elleci pure

Il sistema di purificazione dell'acqua multistadio **all-in-one** e pronto all'uso

Il processo di filtrazione combina azioni diverse, riuscendo ad abbattere le sostanze nocive presenti nel sistema idrico e a migliorare il gusto dell'acqua come mai prima d'ora. Dimensioni compatte, organizzazione e sensibilità estetica delineano i tratti distintivi dell'**Elleci Pure Case**. Due programmi evoluti, **Micro-filtrazione e Ultra-filtrazione**, offrono la soluzione più performante in base alla struttura dell'acqua in ingresso*. La famiglia di **Miscelatori Elleci Pure** aggiunge alla funzionalità filtrante il piacere di un design ricercato.

** Il sistema di purficazione è efficace esclusivamente con acqua potabile. Per scegliere il programma di filtrazione più adatto alle proprie esigenze, si consiglia di effettuare analisi dell'acqua in ingresso.*

ACQUA PURA
Niente batteri, virus, metalli pesanti, microplastiche e residui tossici

GUSTO PIACEVOLE
Eliminazione delle sostanze che alterano odore e sapore dell'acqua

RISPETTO DELL'AMBIENTE
Sensibile riduzione del consumo di plastica e delle emissioni di CO_2

COMODITÀ
Fine dell'impegno per acquisto, trasporto e stoccaggio delle bottiglie

AUTONOMIA
Sistema pronto all'uso e di facile manutenzione per ricambio filtri

ESTETICA
Design curato, installazione discreta, abbinamento con miscelatori Élite Kitchen



The ready-to-use, multi-stage, **all-in-one** water purification system

Compact sizes, organisation and visual appeal are the hallmark features of **Elleci Pure Case** that houses all the functional components. Two advanced **Micro-filtration and Ultra-filtration** programmes deliver the best solution depending on the structure of the mains water*. The family of **Elleci Pure taps** adds visual appeal of a sophisticated design to the choice between mixed and filtered water.

** The purification system only works with drinking water. In order to choose the most suitable filtration programme for your needs, we recommend carrying out an analysis of your mains water.*

PURE WATER
Say goodbye to bacteria, heavy metals, micro-plastics and harmful residue

PLEASANT TASTE
Elimination of the substances that change the smell and taste of water

ENVIRONMENTALLY FRIENDLY
Noticeable reduction in the consumption of plastic and CO_2 emissions

CONVENIENT
No more buying, transporting and storing bottles

AUTONOMY
Ready-to-use system with easy filter change maintenance

VISUAL APPEAL
Elegant design, discrete installation, paired with Élite Kitchen taps


elleci pure

Elleci Pure Case

Installazione facile, attivazione plug and play
Easy installation, plug and play activation

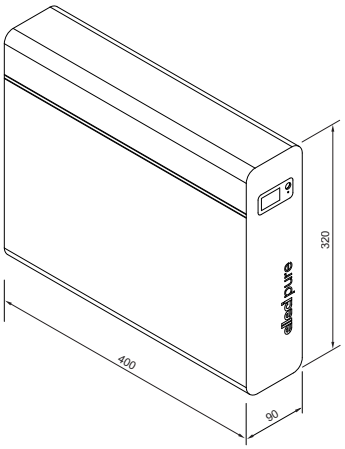

Elleci Pure Case

- Dimensioni compatte
- Attivazione “plug and play”
- Accesso facilitato per ricambio filtri
- Display digitale contalitri
- Sensore di sicurezza antiallagamento
- Alimentazione display a batteria di lunga durata
- Non necessita di alimentazione elettrica

- Compact sizes
- “Plug and play” activation
- Easy access for filter change
- Digital consumption display
- Flood detection safety sensor
- Long-life battery power supply
- Does not require a power supply

Elleci Pure Tap

- Leva acqua corrente miscelata
- Comando ergonomico acqua filtrata naturale
- Canali di erogazione separati per acqua miscelata e acqua filtrata

- Mixed running water lever
- Ergonomic natural filtered water control
- Separate inlets for mixed water and filtered water

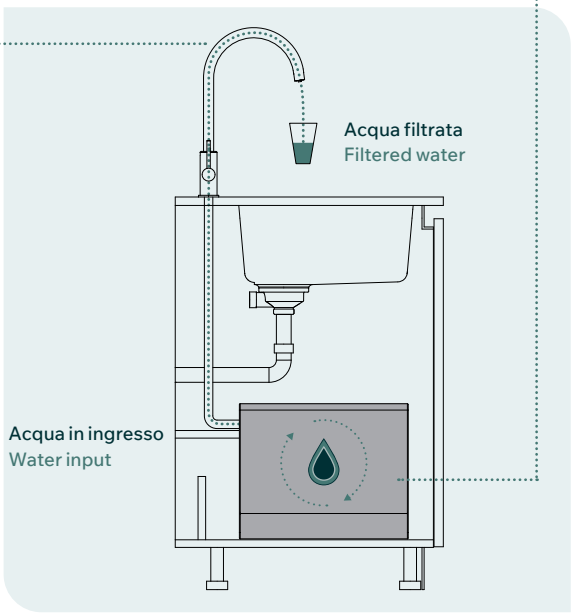

3 Installazioni salvaspazio
Space-saving installation

Verticale
Interno base lavello

Vertical
Inside sink base unit

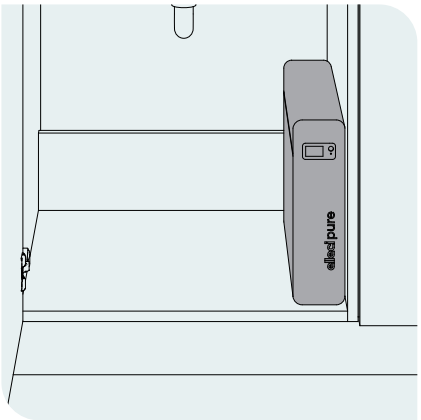

Orizzontale
Interno base lavello

Horizontal
Inside sink base unit

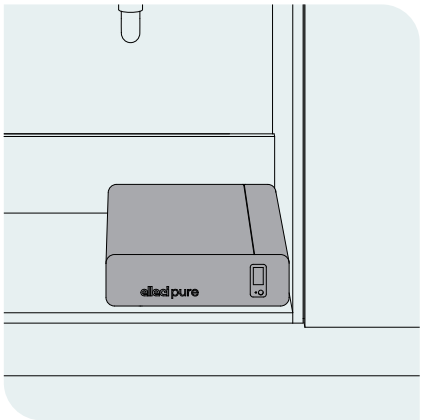

Orizzontale
Sotto zoccolo, H min. 10 cm

Horizontal
Under plinth, H min. 10 cm

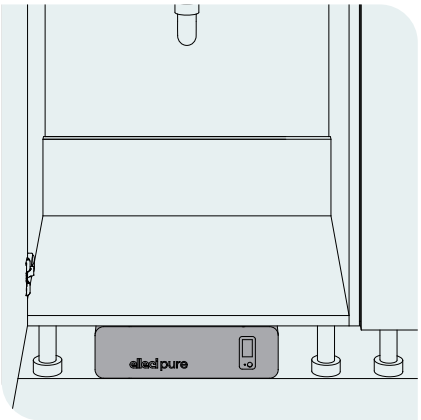

2 Programmi evoluti di filtrazione multistadio
Advanced multi-stage filtration programmes

Pure case ULTRA



BK Black
MOKCAUBK

Contiene n. 1 filtro sedimenti 5 micron+ n. 1 filtro multistadio 0,15 micron carboni attivi e sali d'argento. Autonomia 5.000 L/1 anno

Contains: n. 1 x 5 micron sediment filter + n. 1 x 0.15 micron active carbon and silver salts multistage filter, 5.000 L/1 year autonomy

Pure case MICRO



BK Black
MOKCAMBK

Contiene n. 1 filtro multistadio 0,5 micron carboni attivi e sali d'argento. Autonomia 15.000 L/1 anno

Contains: n. 1 x 0.5 micron active carbon and silver salts multistage filter, 15.000 L/1 year autonomy

		Filtrazione multistadio Multistage filtration	
0	Prefiltrazione 5 micron Prefiltration 5 microns	Riduce sedimenti e torbidità Reduces sediments and turbidity	
1	Ultra filtrazione 0,15 micron Ultra filtration 0.15 micron	Trattiene microparticelle, ruggine, muffa e alghe Holds microparticles, rust, mold and algae	Micro filtrazione 0,5 micron Micro filtration 0.5 micron 1
2	Carboni attivi 100% sostenibili 100% sustainable activated carbons	Rimuove cloro, metalli e residui tossici Removes chlorine, metals and toxic residues	Carboni attivi 100% sostenibili 100% sustainable activated carbons 2
3	Sali d'argento Silver salts	Azione batteriostatica Bacteriostatic action	Sali d'argento Silver salts 3

Abbinabile a / Matching with

Flamingo pure
Miscelatore filtrante / Filtering tap



Carol pure
Miscelatore filtrante / Filtering tap



Cross pure
Miscelatore filtrante / Filtering tap



Flamingo PURE

FILTRANTE
FILTERING

3 VIE
(filtrata, calda, fredda)
3 FLOWS
(filtered, hot, cold)

COMANDO COLORATO
COLORED CONTROL

ROTAZIONE CANNA
SPOUT ROTATION

FUNZIONAMENTO LEVA 0-90°
HANDLE ROT. 90°

COLORE UNICO
FULL COLOUR

\+ Miscelatore filtrante con canna girevole
Filtering tap with rotating spout

FINITURE / FINISHES

- CS Cromo spazzolato MIKFLMCS
- BK Black MOKFLMBK

FINITURE LEVA / LEVER FINISHES

- Black K82 Sage MOKFLMBK82
- Black K83 Clay MOKFLMBK83







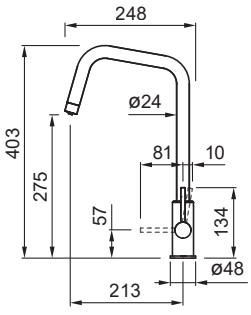

DIMENSIONE FORO / HOLE SIZE = ø 35 mm

BASE / BASE = ø 48 mm

ROTAZIONE CANNA / SPOUT ROTATION = 360°

FLESSIBILE / FLEXI-HOSE = Inox 3/8" - 430 mm

CARTUCCIA / CARTRIDGE = 25 mm



ABBINABILE A ELLECI PURE CASE /
MATCHABLE WITH CASE ELLECI PURE

Carol PURE

FILTRANTE
FILTERING

3 VIE
(filtrata, calda, fredda)
3 FLOWS
(filtered, hot, cold)

COMANDO COLORATO
COLORED CONTROL

ROTAZIONE CANNA
SPOUT ROTATION

FUNZIONAMENTO LEVA 0-90°
HANDLE ROT. 90°

COLORE UNICO
FULL COLOUR

\+ Miscelatore filtrante con canna girevole
Filtering tap with rotating spout

FINITURE / FINISHES

- CS Cromo spazzolato MIKCARCS
- BK Black MOKCARBK

FINITURE LEVA / LEVER FINISHES

- Black K82 Sage MOKCARBK82
- Black K83 Clay MOKCARBK83







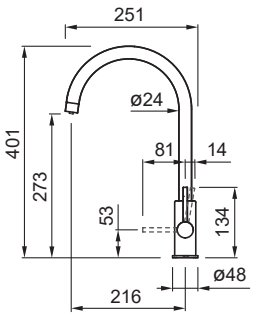

DIMENSIONE FORO / HOLE SIZE = ø 35 mm

BASE / BASE = ø 48 mm

ROTAZIONE CANNA / SPOUT ROTATION = 360°

FLESSIBILE / FLEXI-HOSE = Inox 3/8" - 430 mm

CARTUCCIA / CARTRIDGE = 25 mm



ABBINABILE A ELLECI PURE CASE /
MATCHABLE WITH CASE ELLECI PURE

Cross PURE

FILTRANTE
FILTERING

3 VIE
(filtrata, calda, fredda)
3 FLOWS
(filtered, hot, cold)

DOCCETTA ESTRAIBILE
PULL-OUT SPRAYER

ROTAZIONE CANNA
SPOUT ROTATION

FUNZIONAMENTO LEVA 0-90°
HANDLE ROT. 90°

COLORE UNICO
FULL COLOUR

Miscelatore filtrante con canna girevole e doccetta estraibile
Filtering tap with swivel spout and pull-out sprayer

FINITURE / FINISHES

- CS Cromo spazzolato MIKCROCS
- BK Black MOKCROBK

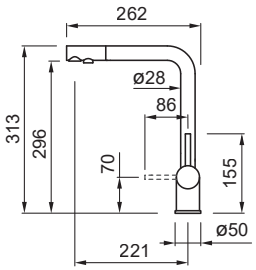

DIMENSIONE FORO / HOLE SIZE = ø 35 mm

BASE / BASE = ø 50 mm

ROTAZIONE CANNA / SPOUT ROTATION = 360°

FLESSIBILE / FLEXI-HOSE = Inox 3/8" - 400 mm

CARTUCCIA / CARTRIDGE = 35 mm



ABBINABILE A ELLECI PURE CASE /
MATCHABLE WITH CASE ELLECI PURE


elleci
elleci

Arch



COMANDO REMOTO
REMOTE CONTROL



DOCCETTA ESTRAIBILE
PULL-OUT SPRAYER



ROTAZIONE CANNA
SPOUT ROTATION



COLORE UNICO
FULL COLOUR

\+ Miscelatore monocomando con canna girevole e comando remoto

Tap with pull-out sprayer and remote control

FINITURE / FINISHES

- CS Cromo spazzolato MIKARHCS
- BK Black MOKARHBK
- GD Gold MOKARHGD
- BZ Bronze MOKARHBZ

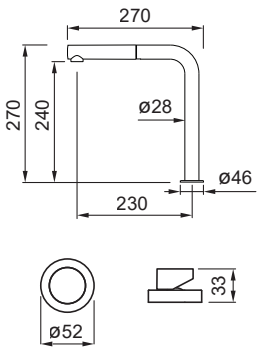

DIMENSIONE FORO CANNA / SPOUT HOLE SIZE = ø 35 mm

DIMENSIONE FORO COMANDO / REMOTE HOLE SIZE = ø 35 mm

BASE CANNA / BASE = ø 46 mm

BASE COMANDO / BASE = ø 52 mm

ROTAZIONE CANNA / SPOUT ROTATION = 360°

FLESSIBILE / FLEXI-HOSE = Inox 3/8" - 400 mm

CARTUCCIA / CARTRIDGE = 25 mm


elleci

Swan



COMANDO REMOTO
REMOTE CONTROL



ROTAZIONE CANNA
SPOUT ROTATION



COLORE UNICO
FULL COLOUR

Miscelatore monocomando con canna girevole e comando remoto

Single-level tap with swivel spout and and remote control

FINITURE / FINISHES

- CS Cromo spazzolato MIKSWACS
- BK Black MOKSWABK



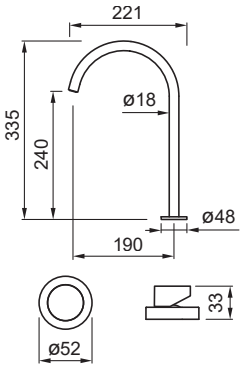

DIMENSIONE FORO CANNA / SPOUT HOLE SIZE = ø 35 mm

DIMENSIONE FORO COMANDO / REMOTE HOLE SIZE = ø 35 mm

BASE CANNA / SPOUT BASE = ø 48 mm

BASE COMANDO / REMOTE CONTROL BASE = ø 52 mm

ROTAZIONE CANNA / SPOUT ROTATION = 360°

FLESSIBILE / FLEXI-HOSE = Inox 3/8" - 450 mm

CARTUCCIA / CARTRIDGE = 25 mm

Fold

COMANDO REMOTO
REMOTE CONTROL

ABBATTIBILE
TELESCOPIC

DOCCETTA ESTRAIBILE
PULL-OUT SPRAYER

ROTAZIONE CANNA
SPOUT ROTATION

COLORE UNICO
FULL COLOUR

Miscelatore abbattibile monocomando con canna girevole, doccetta estraibile e comando remoto

Single-level telescopic tap with swivel spout, pull-out sprayer and remote control

FINITURE / FINISHES

- CS Cromo spazzolato MIKFOLCS
- GD Gold MOKFOLGD
- BK Black MOKFOLBK



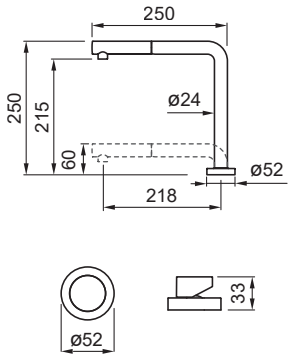

DIMENSIONE FORO CANNA / SPOUT HOLE SIZE = ø 35 mm

DIMENSIONE FORO COMANDO / REMOTE HOLE SIZE = ø 35 mm

BASE CANNA E COMANDO / SPOUT AND REMOTE CONTROL BASE = ø 52 mm

ROTAZIONE CANNA / SPOUT ROTATION = 360°

FLESSIBILE / FLEXI-HOSE = Inox 3/8" - 450 mm

CARTUCCIA / CARTRIDGE = 25 mm

Baron

LEVA COLORATA
COLORED LEVER

FUNZIONAMENTO LEVA 0-90°
HANDLE ROT. 90°

ROTAZIONE CANNA
SPOUT ROTATION

COLORE UNICO
FULL COLOUR

Miscelatore monocomando con canna girevole

Single-level tap with swivel spout

FINITURE / FINISHES

- CS Cromo spazzolato MIKBARCS
- BK Black MOKBARBK

FINITURE LEVA / LEVER FINISHES

- Black K82 Sage MOKBARBK82
- Black K83 Clay MOKBARBK83







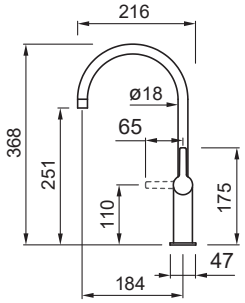

DIMENSIONE FORO / HOLE SIZE = ø 35 mm

BASE CANNA / SPOUT BASE = 47 x 47 mm

ROTAZIONE CANNA / SPOUT ROTATION = 360°

FLESSIBILE / FLEXI-HOSE = Inox 3/8" - 360 mm

CARTUCCIA / CARTRIDGE = 25 mm

Smith



LEVA COLORATA
COLORED LEVER

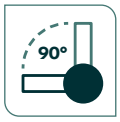

FUNZIONAMENTO LEVA 0-90°
HANDLE ROT. 90°



ROTAZIONE CANNA
SPOUT ROTATION



COLORE UNICO
FULL COLOUR

\+ Miscelatore monocomando con canna girevole

Single-level tap with swivel spout

FINITURE / FINISHES

- CS Cromo spazzolato MIKSMICS
- BK Black MOKSMIBK

FINITURE LEVA / LEVER FINISHES

- Black K82 Sage MOKSMIBK82
- Black K83 Clay MOKSMIBK83



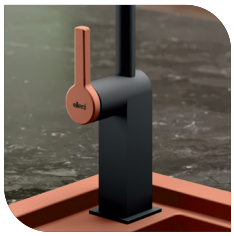



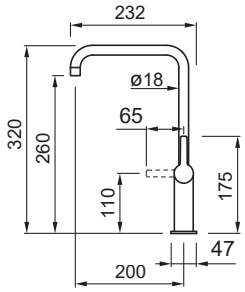

DIMENSIONE FORO / HOLE SIZE = ø 35 mm

BASE CANNA / SPOUT BASE = 47 x 47 mm

ROTAZIONE CANNA / SPOUT ROTATION = 360°

FLESSIBILE / FLEXI-HOSE = Inox 3/8" - 360 mm

CARTUCCIA / CARTRIDGE = 25 mm

Eclipse



DOCCETTA
SPRAYER



TUBO SILICONE NERO
BLACK SILICON TUBE



CAMBIO GETTO
JET SWITCH-OVER

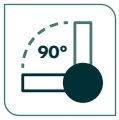

FUNZIONAMENTO LEVA 0-90°
HANDLE ROT. 90°



COLORE UNICO
FULL COLOUR



ROTAZIONE CANNA
SPOUT ROTATION

Miscelatore monocomando con canna alta girevole in silicone nero e doccetta doppio getto
Single-lever tap with tall silicone swivel spout and jet switch-over sprayer

FINITURE / FINISHES

- **CS Cromo spazzolato + BK Black**
  MIKECLCS
- **BK Black + BK Black**
  MOKECLBK
- **BZ Bronze + BK Black**
  MOKECLBZ

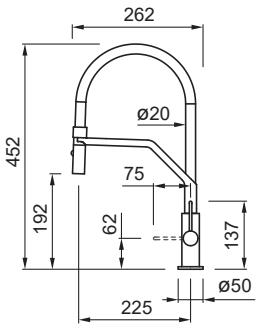

DIMENSIONE FORO / HOLE SIZE = ø 35 mm

BASE CANNA / SPOUT BASE = ø 50 mm

ROTAZIONE CANNA / SPOUT ROTATION = 360°

FLESSIBILE / FLEXI-HOSE = Inox 3/8" - 400 mm

CARTUCCIA / CARTRIDGE = 25 mm


elleci

Bahia



DOCCETTA
SPRAYER

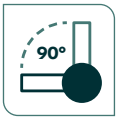

FUNZIONAMENTO LEVA 0-90°
HANDLE ROT. 90°



CAMBIO GETTO
JET SWITCH-OVER



ROTAZIONE CANNA
SPOUT ROTATION



COLORE UNICO
FULL COLOUR

Miscelatore monocomando con canna alta girevole a molla continua e doccetta doppio getto

Single-lever tap with tall swivel spout with continuous spring and jet switch-over sprayer

FINITURE / FINISHES

- CS Cromo spazzolato MIKBAHCS
- BK Black MOKBAHBK



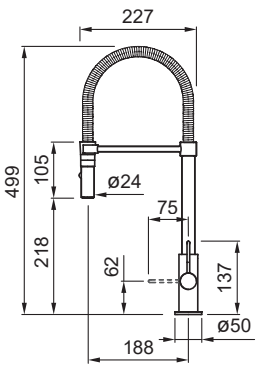

DIMENSIONE FORO / HOLE SIZE = ø 35 mm

BASE CANNA / SPOUT BASE = ø 50 mm

ROTAZIONE CANNA / SPOUT ROTATION = 360°

FLESSIBILE / FLEXI-HOSE = Inox 3/8" - 400 mm

CARTUCCIA / CARTRIDGE = 25 mm

Wave



CON DOCCETTA
WITH SPRAYER



TUBO SILICONE NERO
BLACK SILICON TUBE

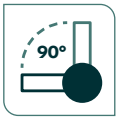

FUNZIONAMENTO LEVA 0-90°
HANDLE ROT. 90°



COLORE UNICO
FULL COLOUR



ROTAZIONE CANNA
SPOUT ROTATION

Miscelatore monocomando con canna alta girevole in silicone nero e doccetta

Single-lever tap with tall silicone swivel spout and sprayer

FINITURE / FINISHES

- CS Cromo spazzolato + BK Black
  MIKWAVCS
- BK Black + BK Black
  MOKWAVBK





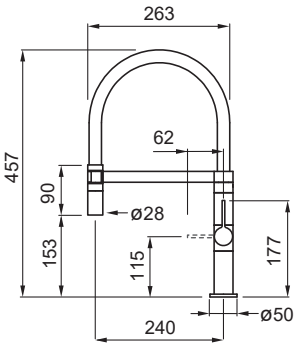

DIMENSIONE FORO / HOLE SIZE = ø 35 mm

BASE CANNA / SPOUT BASE = ø 50 mm

ROTAZIONE CANNA / SPOUT ROTATION = 360°

FLESSIBILE / FLEXI-HOSE = Inox 3/8" - 400 mm

CARTUCCIA / CARTRIDGE = 25 mm

Club



ROTAZIONE CANNA
SPOUT ROTATION

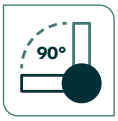

FUNZIONAMENTO LEVA 0-90°
HANDLE ROT. 90°



COLORE UNICO
FULL COLOUR

\+ Miscelatore monocomando con canna girevole

Single-lever tap with swivel spout

FINITURE / FINISHES

- CS Cromo spazzolato MIKCLUCS
- GD Gold MOKCLUGD
- BK Black MOKCLUBK
- BZ Bronze MOKCLUBZ



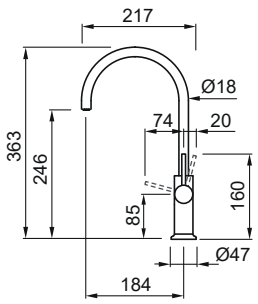

DIMENSIONE FORO / HOLE SIZE = ø 35 mm

BASE CANNA / SPOUT BASE = ø 47 mm

ROTAZIONE CANNA / SPOUT ROTATION = 360°

FLESSIBILE / FLEXI-HOSE = Inox 3/8" - 390 mm

CARTUCCIA / CARTRIDGE = 25 mm

Hype



ROTAZIONE CANNA
SPOUT ROTATION

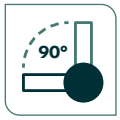

FUNZIONAMENTO LEVA 0-90°
HANDLE ROT. 90°



COLORE UNICO
FULL COLOUR

\+ Miscelatore monocomando con canna girevole

Single-lever tap with swivel spout

FINITURE / FINISHES

- CS Cromo spazzolato MIKHYPCS
- GD Gold MOKHYPGD
- BK Black MOKHYPBK
- BZ Bronze MOKHYPBZ



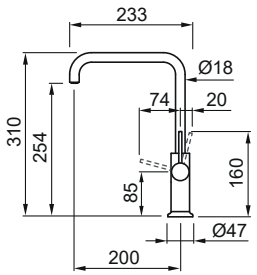

DIMENSIONE FORO / HOLE SIZE = ø 35 mm

BASE CANNA / SPOUT BASE = ø 47 mm

ROTAZIONE CANNA / SPOUT ROTATION = 360°

FLESSIBILE / FLEXI-HOSE = Inox 3/8" - 390 mm

CARTUCCIA / CARTRIDGE = 25 mm

Stream PLUS



DOCCETTA ESTRAIBILE
PULL-OUT SPRAYER



ROTAZIONE CANNA
SPOUT ROTATION

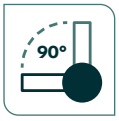

FUNZIONAMENTO LEVA 0-90°
HANDLE ROT. 90°



COLORE UNICO
FULL COLOUR

Miscelatore monocomando con canna girevole e doccetta estraibile

Single-lever tap with swivel spout and pull-out sprayer

FINITURE / FINISHES

- CS Cromo spazzolato MIKSTPCS
- GD Gold MOKSTPGD
- BK Black MOKSTPBK



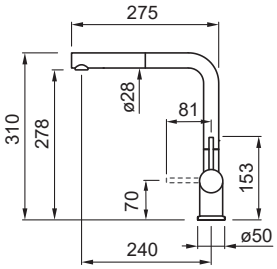

DIMENSIONE FORO / HOLE SIZE = ø 35 mm

BASE / BASE = ø 50 mm

ROTAZIONE CANNA / SPOUT ROTATION = 360°

FLESSIBILE / FLEXI-HOSE = Inox 3/8" - 350 mm

CARTUCCIA / CARTRIDGE = 35 mm

Trail



ROTAZIONE CANNA
SPOUT ROTATION

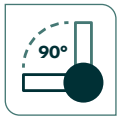

FUNZIONAMENTO LEVA 0-90°
HANDLE ROT. 90°



COLORE UNICO
FULL COLOUR

\+ Miscelatore monocomando con canna girevole

Single-lever tap with swivel spout

FINITURE / FINISHES

- CS Cromo spazzolato MIKTRACS
- GD Gold MOKTRAGD
- BK Black MOKTRABK



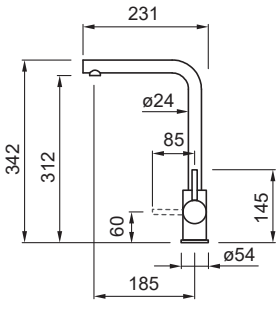

DIMENSIONE FORO / HOLE SIZE = ø 35 mm

BASE / BASE = ø 54 mm

ROTAZIONE CANNA / SPOUT ROTATION = 360°

FLESSIBILE / FLEXI-HOSE = Inox 3/8" - 400 mm

CARTUCCIA / CARTRIDGE = 35 mm

Show

DOCCETTA ESTRAIBILE
PULL-OUT SPRAYER

COLORE UNICO
FULL COLOUR

\+ Doccetta estraibile monogetto, solo acqua fredda

Switch-over sprayer, only cold water

FINITURE / FINISHES

- CS Cromo spazzolato MIKSHOCS
- BK Black MOKSHOBK



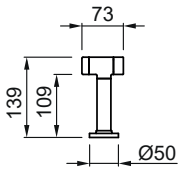

ABBINABILE A TUTTI MISCELATORI / MATCHABLE WITH ALL TAPS

DIMENSIONE FORO / HOLE SIZE = ø 35 mm

BASE / BASE = ø 50 mm

ROTAZIONE CANNA / SPOUT ROTATION = 360°

FLESSIBILE / FLEXI-HOSE = Inox 3/8" - 1500 mm



Sipario

Elettrodomestici

Built-in Appliances



Forme iconiche, materiali eccellenti e tecnologia intuitiva: Sipario è la linea di elettrodomestici di design per viziare i sensi ed esplorare nuove emozioni quotidiane. La bellezza eterna del nero raggiunge l'apice nell'eleganza opaca di tutti gli elementi. Ergonomia e modularità ispirano combinazioni scenografiche, in family line con i piani cottura matt black.

Iconic shapes, excellent materials and intuitive technology: Sipario is the range of designer appliances to cuddle the senses and explore new emotions every day. The eternal beauty of black reaches the height of matt elegance in all the elements. Ergonomics and modularity inspire scenographic combinations, in family line with matt black hobs.



Sipario

Forno pirolitico 60
Pyrolytic oven 60

Estetica total black
Look total black

Autopulente
Self-cleaning

Display led bianchi
White led display

Manopole soft touch
Soft touch knobs

Guide telescopiche estraibili
Pull-out telescopic guides

Chiusura ammortizzata
Soft closing

Porta fredda
Cold door

Vetro porta removibile
Removable glass door

\+ Forno pirolitico 60 cm estetica metallo nero opaco
Black matt metal pyrolytic oven 60 cm

FINITURE / FINISHES

BK Black
FPVS601BK

FUNZIONI FORNO = n° 9
CLASSE ENERGETICA = A+
CAPACITÀ = 65 L - cavità smaltata ultra black puntinata
COMANDI = digital timer + 2 manopole soft touch
PORTA = 4 vetri - finitura dark gray - soft closing
GUIDE = n° 1 coppia di guide lineari ad estrazione totale
LAMPADE ALOGENE = n° 2
ACCESSORI INCLUSI = n° 1 griglia, n° 1 leccarda smaltata
MAX ASSORBIMENTO = 3,5 kW
TENSIONE / FREQUENZA = 220-240 V / 50-60 Hz

OVEN FUNCTIONS = n° 9
ENERGY RATING = A+
CAPACITY = 65 L - enamelled dotted ultra black internal walls
CONTROLS = digital timer + 2 soft touch knobs
DOOR = 4 glasses - dark gray finish - soft closing
GUIDES = n° 1 pair of linear pull-out telescopic guides
HALOGEN LAMP = n° 2
INCLUDED ACCESSORIES = n° 1 grid, n° 1 enamelled tray
MAX ABSORPTION = 3,5 kW
TENSION / FREQUENCY = 220-240 V / 50-60 Hz

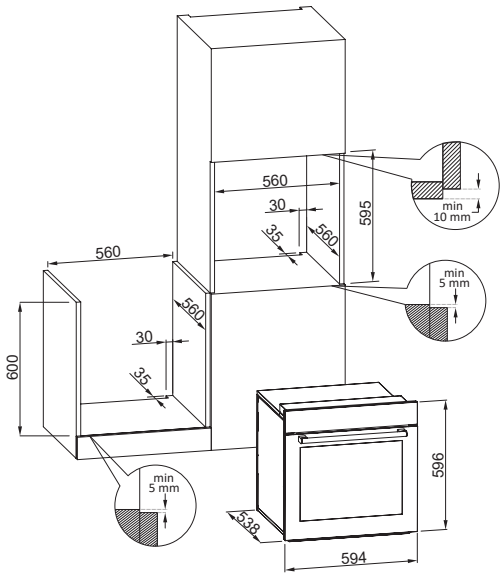


10:22
elleci

Sipario

Forno termoventilato 60
Thermoventilated oven 60

Estetica total black
Look total black

12 Funzioni
12 Functions

Display led bianchi
White led display

Manopole soft touch
Soft touch knobs

Guide telescopiche estraibili
Pull-out telescopic guides

Chiusura ammortizzata
Soft closing

Porta fredda
Cold door

Vetro porta removibile
Removable glass door

\+ Forno termoventilato 60 cm estetica metallo nero opaco
Black matt metal thermoventilated oven 60 cm

FINITURE / FINISHES

BK Black
FOVS601BK

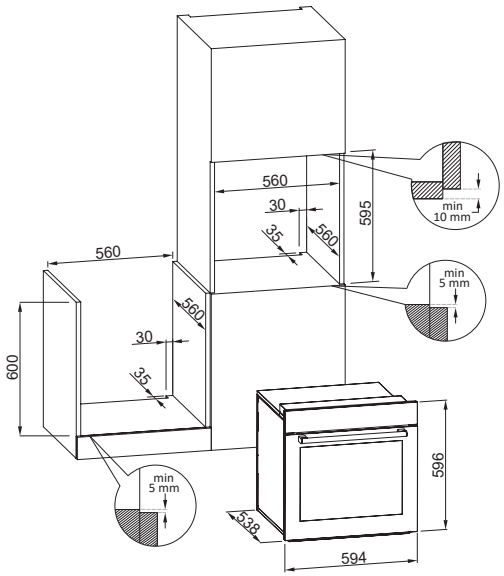

FUNZIONI FORNO = n° 12

CLASSE ENERGETICA = A

CAPACITÀ = 65 L - cavità smaltata ultra black

COMANDI = digital timer + 2 manopole soft touch

PORTA = 3 vetri - completamente smontabile - finitura dark gray - soft closing

GUIDE = n° 1 coppia di guide lineari ad estrazione totale

LAMPADA ALOGENA = n° 1

ACCESSORI INCLUSI = n° 1 griglia, n° 1 leccarda smaltata

MAX ASSORBIMENTO = 3,5 kW

TENSIONE / FREQUENZA = 220-240 V / 50-60 HZ

OVEN FUNCTIONS = n° 12

ENERGY RATING = A

CAPACITY = 65 L - enamelled ultra black internal walls

CONTROLS = digital timer + 2 soft touch knobs

DOOR = 3 glasses - completely removable - dark gray finish - soft closing

GUIDES = n° 1 pair of linear pull-out telescopic guides

HALOGEN LAMP = n° 1

INCLUDED ACCESSORIES = n° 1 grid, n° 1 enamelled tray

MAX ABSORPTION = 3,5 kW

TENSION / FREQUENCY = 220-240 V / 50-60 HZ


10:22
elleci

Sipario

Forno vapore 45
Steam oven 45

Estetica total black
Look total black

Vapore + Grill
Steam + Grill

Display led bianchi
White led display

Manopole soft touch
Soft touch knobs

Vetro porta rimovibile
Removable door glass

Porta fredda
Cold door

\+ Forno vapore 45 cm estetica metallo nero opaco
Black matt metal steam oven 45 cm

FINITURE / FINISHES

BK Black
FVVS451BK

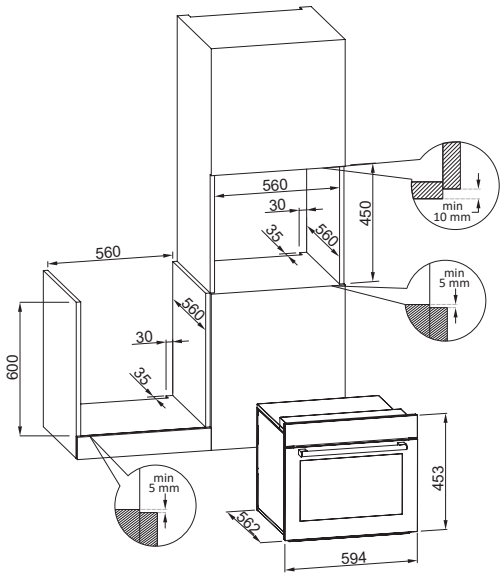

FUNZIONI FORNO = cottura vapore, grill, decalcificatore automatico

CLASSE ENERGETICA = A++

CAPACITÀ = 34 L - cavità Inox

COMANDI = digital timer + 2 manopole soft touch

PORTA = 3 vetri - finitura dark gray - soft closing

LAMPADA ALOGENA = n° 1

ACCESSORI INCLUSI = n° 1 griglia, n° 1 leccarda inox, vassoio inox microforato con coperchio, vassoio raccogli liquidi e supporto

MAX ASSORBIMENTO = 1,2 kW

TENSIONE / FREQUENZA = 220-240 V / 50-60 Hz

OVEN FUNCTIONS = steaming, grill, automatic water descaler

ENERGY RATING = A++

CAPACITY = 34 L - stainless steel made internal walls

CONTROLS = 2 soft touch knobs +display, digital timer

DOOR = 3 glasses (cool door) - dark gray finish

HALOGEN LAMP = n° 1

INCLUDED ACCESSORIES = n° 1 grill, n° 1 staineless steel drip pan, stainless steel tray with perforated cover, liquid collection tray

MAX ABSORPTION = 1,2 kW

TENSION / FREQUENCY = 220-240 V / 50-60 Hz


10:22
elleci

Sipario

Forno microonde 45
Microwave oven 45

Estetica total black
Look total black

Microonde + Grill
Microwave + Grill

Display led bianchi
White led display

Manopole soft touch
Soft touch knobs

Scongelamento
Defrosting

\+ Forno microonde 45 cm estetica metallo nero opaco
Black matt metal microwave oven 45 cm

FINITURE / FINISHES

BK Black
FMVS451BK

FUNZIONI FORNO = microonde (6 livelli di potenza), microonde & grill, scongelamento

CAPACITÀ = 34 L - Cavità Inox

COMANDI = 2 manopole soft touch + display, timer digitale

LAMPADA ALOGENA = n° 1

ACCESSORI INCLUSI = n° 1 griglia, n° 1 griglia circolare, piatto girevole in vetro

MAX ASSORBIMENTO = 3,2 kW

TENSIONE / FREQUENZA = 220-240 V / 50-60 Hz

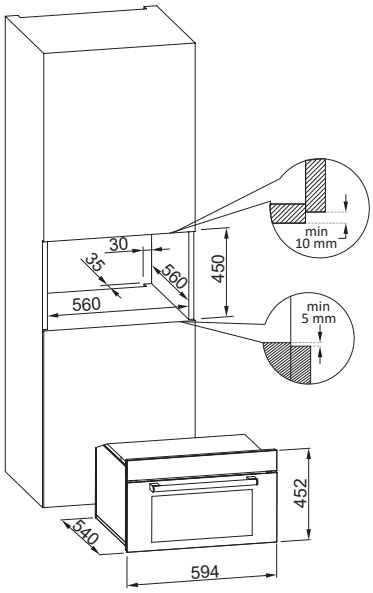

OVEN FUNCTIONS = microwave (6 power levels), microwave & grill, defrosting

CAPACITY = 34 L - stainless steel made internal walls

CONTROLS = digital timer + 2 soft touch knobs, digital timer

HALOGEN LAMP = n° 1

INCLUDED ACCESSORIES = n° 1 grid, n° 1 circular grid, glass turntable

MAX ABSORPTION = 3,2 kW

TENSION / FREQUENCY = 220-240 V / 50-60 Hz


10:22
elleci

Sipario Cantinetta 45 Wine Cellar 45

Estetica total black
Look total black

Capacità
Capacity

Display digitale touch
Touch digital display

Temperatura regolabile
Temperature adjustable

Chiusura ammortizzata
Soft closing

Ripiani telescopici
Sliding shelves

Illuminazione interna
Interior lighting

\+ Cantinetta 45 cm estetica metallo nero opaco
Black matt metal wine cellar 45 cm

FINITURE / FINISHES

BK Black
CAVS451BK

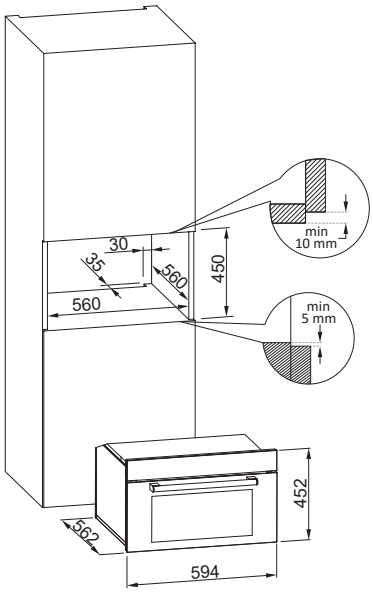

TEMPERATURA = regolabile tra +5°c e 20°c

CLASSE ENERGETICA = G

CAPACITÀ = 22 bottiglie (diametro ø 76 mm)

COMANDI = display digitale touch

PORTA VETRO = finitura dark grey non permette vedere interno se luce della cavità è spenta, apertura a ribalta - soft closing

ILLUMINAZIONE = n° 1 led

ACCESSORI INCLUSI = n° 3 ripiani scorrevoli in legno di faggio

GUIDE = coppia di guide telescopiche

MAX ASSORBIMENTO = 80 W

TENSIONE / FREQUENZA = 220-240 V / 50-60 Hz

TEMPERATURE = adjustable tra +5°C e 20°C

ENERGY RATING = G

CAPACITY = 22 bottles (diameter ø 76 mm)

CONTROLS = digital touchscreen

GLASS DOOR = dark grey finish it does not allow to see inside if light is off, flap opening - soft closing

LIGHTING = n°1 led

INCLUDED ACCESSORIES = n° 3 sliding beechwood shelves

GUIDES = telescopic guides

MAX ABSORPTION = 80 W

TENSION / FREQUENCY = 220-240 V / 50-60 Hz


ADVANCED WINE COOLER
elleci

Sipario

Cassetto riscaldante / Porta oggetti 15
Warming / Storage drawer 15

Estetica
total black
Look total black

Apertura
push pull
Push/pull open

Guide
telescopiche
estraibili
Pull-out
telescopic
guides

Piano removibile
Removable base

Scongelamento
Defrosting

Mantenimento in caldo,
lievitazione, cottura lenta
Plate warmer, leavening,
slow coolking

\+ Cassetto riscaldante 15 cm estetica metallo nero opaco con piano interno in vetro
Black matt metal warming drawer 15 cm with inner glass shelf

FINITURE / FINISHES

BK Black
CRVS151BK

FUNZIONI = mantenimento in caldo, scongelamento, lievitazione, cottura bassa temperatura (max 70°c), preriscaldamento stoviglie e tazzine caffè

APERTURA = push pull estrazione totale

COMANDI = on / off

TENSIONE / FREQUENZA = 220-240 V / 50-60 Hz

FUNCTIONS = ventilated, maintaining hot food, defrosting, leavening, low temperature cooking (max 70°c), preheating dishes and coffee cups

OPENING = push pull, totally extractable

CONTROLS = on / off light

TENSION / FREQUENCY = 220-240 V / 50-60 Hz

\+ Cassetto porta oggetti 15 cm estetica metallo nero opaco con piano interno in vetro
Black matt metal storage drawer 15 cm with inner glass shelf

FINITURE / FINISHES

BK Black
CSVS151BK

APERTURA = push pull, estrazione totale

OPENING = push pull, totally extractable

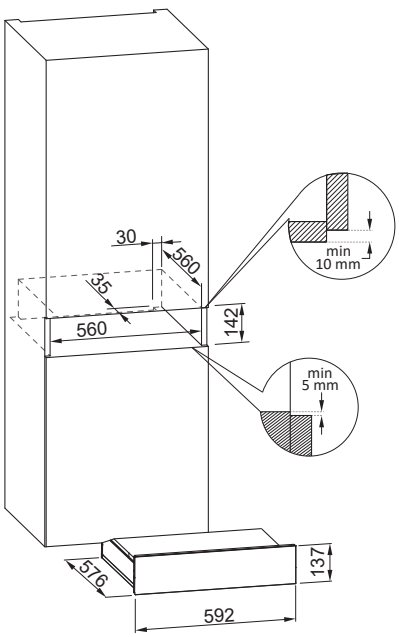

Sipario × Cassetto riscaldante e porta oggetti /
Warming storage drawer **15**



Piani cottura
Hobs





Sipario

La ricerca materica della collezione Sipario spinge lo stile oltre i confini conosciuti.

La vetroceramica nobilita il design minimalista dei piani cottura a induzione con l'esclusiva superficie ultra opaca; delicato il contrasto con l'area comandi touch-sliding illuminata da led bianchi. La profondità del nero dà carattere e innalza l'impatto estetico dei piani cottura a gas.

The research into materials of Sipario collection pushes style beyond familiar boundaries.

Ultra-matt glass ceramic elevates the minimalist design of induction hobs, creating an harmonious contrast with the white led touch-sliding control area. The depth of black adds character and underscores the aesthetic impact of the gas hobs.

Sipario

Piano aspirante 80
Extractor hob 80

Estetica total black
Look total black

Display led bianchi
White led display

Comandi slider
Sliding touch control

Funzione bridge
Bridge zone

Sospensione e riavvio cottura
Stop/Go

Flap di aspirazione 360°
360° Adjustable extraction flap

Filtri rigenerabili
Reginerable filters

Vassoio raccolta liquidi 5 L
Removable liquid collection tray 5 L

Piano induzione aspirante 80 cm in vetroceramica nero opaco con 4 zone di cottura, funzione Bridge

Black matt glass ceramic induction hob 80 cm with hood and 4 cooking zones with Bridge function

FINITURE / FINISHES

Metropolitan Black
PAIS801BK

INSTALLAZIONE = filotop, flat

COMANDI = led bianchi e comandi slider per singola zona 4 cottura + 1 cappa aspirante con 9 livelli di potenza + booster

FUNZIONI = riscaldamento automatico rapido, booster cottura, timer cottura, timer autonomo, pausa e riavvio, rilevamento presenza pentola

SICUREZZA = blocco tasti, sicurezza bambini, indicazione calore residuo

ZONE COTTURA = 4 zone 210x190 mm potenza 2,1 kW - Booster 3 kW Bridge 3,7 kW

ASSORBIMENTO = 8 livelli di limitazione da 1 a 7,4 kW

ALIMENTAZIONE = monofase 220-240 V 50-60 Hz, bifase 380-415 V 50-60 Hz

COMANDI CAPPA = led bianchi e comando slider

FUNZIONI CAPPA = aspirante con espulsione esterna e filtrante con filtri carboni attivi rigenerabili in dotazione, funzionamento automatico in base al livello di potenza, timer cappa con autospegnimento, indicazione stato saturazione filtri antigrasso e filtri carboni attivi, flap per indirizzare flusso di aspirazione (un lato metallo e l'altro vetroceramica)

ACCESSORI INCLUSI = n°2 curve 90° e un tratto lunghezza 1 metro lineare sezione rettangolare (compatibili naber/i-tube)

MOUNTING = flushmount, flat

CONTROLS = white leds and single zone slider 4 cooking + 1 extractor hood with 9 power levels + booster

FUNCTIONS = automatic rapid heating, cooking booster, cooking timer, autonomous timer, pause and restart, pot presence detection

SAFETY = key lock, child safety, residual heat indication

COOKING ZONES = 4 zones 210x190mm, power 2,1 kW, Booster 3 kW, Bridge 3,7 kW

ABSORPTION = 8 levels of limitations from 1 to 7.4 kW

POWER SUPPLY = single phase 220-240 V 50-60 Hz, two phases 380-415 V 50-60 Hz

HOOD CONTROLS = white leds and slider command

FUNCTIONS = aspirant with external expulsion and filtered with included regenerable activated charcoal filters, automatic operation according to power level, hood timer with auto-off, grease filter saturation status indication, indication for charcoal filter saturation status, flap to direct aspirant flow (one side in metal and other in glass ceramic)

INCLUDED ACCESSORIES = 2 x 90° bent and 1 linear meter rectangular section pipe (naber / i-tube adaptable)

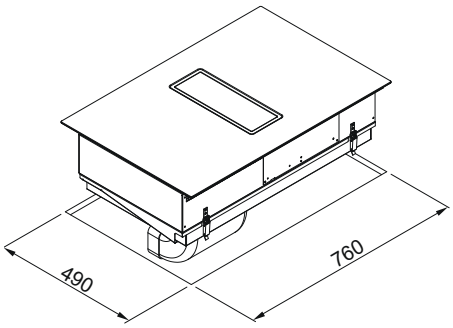

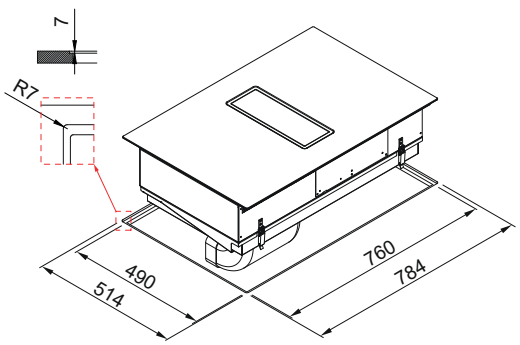


elleci
INDUCTION

Sipario

Piano induzione 80
Induction hob 80

Estetica total black
Look total black

Display led bianchi
White led display

Comandi slider
Sliding touch control

Funzione bridge
Bridge zone

Sospensione e riavvio cottura
Stop/Go

Cottura chef
Chef cook

Mantenimento in caldo
Keep warming

Piano induzione 80 cm in vetroceramica nero opaco con 4 zone di cottura, funzione Bridge lato sx
Black matt glass ceramic induction hob 80 cm and 4 cooking zones with Bridge function left side

FINITURE / FINISHES

Metropolitan Black
PIVS801BK

INSTALLAZIONE = filotop, flat

ZONE COTTURA = 4 zone 210x190 mm potenza 2,1 kW
- Booster 3 kW Bridge 3,7 kW, 1 zona Ø 250 mm 2,3 kW
- Booster 3 kW, 1 zona Ø 160 mm 1,4 kW - Booster 2,1 kW

COMANDI = Led bianchi e comandi slider per singola zona con 9 livelli di potenza + booster

FUNZIONI = riscaldamento automatico rapido, booster cottura, timer cottura con allarme acustico, timer autonomo, pausa e riavvio, rilevamento presenza pentola
CHEF: preimpostazione 3 zone su livelli 6-2-9
KEEP WARM: mantenimento in caldo

SICUREZZA = blocco tasti, sicurezza bambini, indicazione calore residuo

ASSORBIMENTO = 8 livelli di limitazione da 1,6 kW a 7,4 kW (1.6-2.1-2,8-3,7-4,3-5-6-7,4 kW)

ALIMENTAZIONE = monofase 220-240 V 50-60 Hz, bifase 380-415 V 50-60 Hz

POTENZA MAX = 7,4 kW

MOUNTING = flushmount, flat

COOKING ZONES = 4 zones 210x190mm, power 2,1 kW
- Booster 3 kW, Bridge 3,7 kW, 1 zone Ø 250mm 2,3 kW
- Booster 3 kW, 1 zone Ø 160 1,4 kW - Booster 2,1 kW

CONTROLS = white leads and single zone slider for each cooking zone with 9 power leveles + booster

FUNCTIONS = automatic rapid heating, cooking booster, cooking timer with acoustic alarm, autonomous timer, pause and restart, pot presence detection
CHEF function on 3 zones - 6-2-9 levels
KEEP WARM function

SAFETY = key lock, child safety, residual heat indication

ABSORPTION = 8 levels of limitations from 1,6 to 7.4 kW (1.6-2.1-2,8-3,7-4,3-5-6-7,4 kW)

POWER SUPPLY = single phase 220-240 V 50-60 Hz, two phases 380-415 V 50-60 Hz

MAX POWER = 7,4 kW

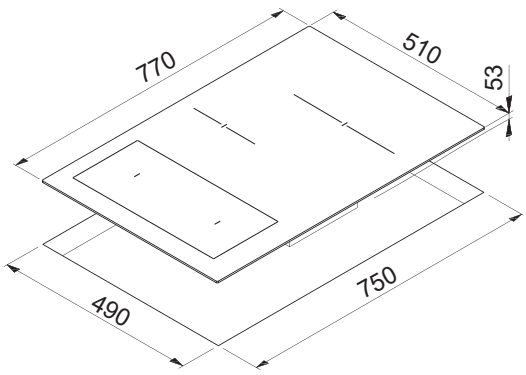

Sipario × Piano induzione / Induction hob **80**



Sipario

Piano induzione 60
Induction hob 60

Estetica total black
Look total black

Display led bianchi
White led display

Comandi slider
Sliding touch control

Funzione bridge
Bridge zone

Sospensione e riavvio cottura
Stop/Go

Cottura chef
Chef cook

Mantenimento in caldo
Keep warming

\+ Piano induzione 60 cm in vetroceramica nero opaco con 4 zone di cottura, funzione Bridge lato sx
Black matt glass ceramic induction hob 60 cm and 4 cooking zones with Bridge function left side

FINITURE / FINISHES

Metropolitan Black
PIVS601BK

INSTALLAZIONE = filotop, flat

ZONE COTTURA = 4 zone 210x190 mm potenza 2,1 kW
- Booster 3 kW Bridge 3,7 kW, 1 zona Ø 200 mm 2,3 kW
- Booster 3 kW, 1 zona Ø 160 mm 1,4 kW - Booster 2,1 kW

COMANDI = led bianchi e comandi slider per singola zona con 9 livelli di potenza + booster

FUNZIONI = Riscaldamento automatico rapido, timer cottura con allarme acustico, timer autonomo, pausa e riavvio, Rilevamento presenza pentola
CHEF: preimpostazione 3 zone su livelli 6-2-9
KEEP WARM: mantenimento in caldo

SICUREZZA = blocco tasti, sicurezza bambini, Indicazione calore residuo

ASSORBIMENTO = 8 Livelli di limitazione da 1,6 kW a 7,4 kW (1.6-2.1-2,8-3,7-4,3-5-6-7,4 kW)

ALIMENTAZIONE = monofase 220-240 V 50-60 Hz, bifase 380-415 V 50-60 Hz

POTENZA MAX = 7,4 kW

MOUNTING = flushmount, flat

COOKING ZONES = 4zones 210x190mm, power 2,1 kW
- Booster 3 kW, Bridge 3,7 kW, 1 zone Ø 200mm 2,3 kW
- Booster 3 kW, 1 zone Ø 160 1,4 kW - Booster 2,1 kW

CONTROLS = white leads and single zone slider for each cooking zone with 9 power leveles + booster

FUNCTIONS = automatic rapid heating, cooking booster, cooking timer with acoustic alarm, autonomous timer, pause and restart, pot presence detection
CHEF function on 3 zones - 6-2-9 levels
KEEP WARM function

SAFETY = key lock, child safety, residual heat indication

ABSORPTION = 8 levels of limitations from 1 to 7.4 kW (1.6-2.1-2,8-3,7-4,3-5-6-7,4 kW)

POWER SUPPLY = single phase 220-240 V 50-60 Hz, two phases 380-415 V 50-60 Hz

MAX POWER = 7,4 kW

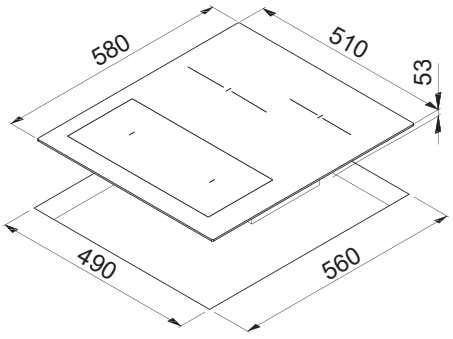


elleci
INDUCTION

Sipario

Piano induzione 30
Induction hob 30

Estetica total black
Look total black

Display led bianchi
White led display

Comandi slider
Sliding touch control

Funzione bridge
Bridge zone

Sospensione e riavvio cottura
Stop/Go

Mantenimento in caldo
Keep warming

Piano induzione 30 cm in vetroceramica nero opaco con 2 zone di cottura, funzione Bridge
Black matt glass ceramic induction hob 30 cm and 2 cooking zones with Bridge function

FINITURE / FINISHES

Metropolitan Black
PIVS301BK

INSTALLAZIONE = filotop, flat

ZONE COTTURA = 2 zone 210x190 mm potenza 2,1 kW - Booster 3 kW Bridge 3,7 kW

COMANDI = led bianchi e comandi slider per singola zona con 9 livelli di potenza + booster

FUNZIONI = riscaldamento automatico rapido, timer cottura con allarme acustico, timer autonomo, pausa e riavvio, rilevamento presenza pentola
KEEP WARM: mantenimento in caldo

SICUREZZA = blocco tasti, sicurezza bambini, indicazione calore residuo

ASSORBIMENTO = 4 livelli di limitazione da 1,6 kW a 3,7 kW (1.6-2.1-2,8-3,7 kW)

ALIMENTAZIONE = monofase 220-240 V 50-60 Hz

POTENZA MAX = 7,4 kW

MOUNTING = flushmount, flat

COOKING ZONES = 2 zones 210x190mm, power 2,1 kW - Booster 3 kW, Bridge 3,7 kW

CONTROLS = white leds and single zone slider 2 cooking with 9 power levels + booster

FUNCTIONS = automatic rapid heating, cooking timer with acoustic alarm, autonomous timer, pause and restart, pot presence detection
KEEP WARM function

SAFETY = key lock, child safety, residual heat indication

ABSORPTION = 4 levels of limitations from 1,6kW to 3,7 kW (1.6-2.1-2,8-3,7 kW)

POWER SUPPLY = single phase 220-240 V 50-60 Hz

MAX POWER = 7,4 kW

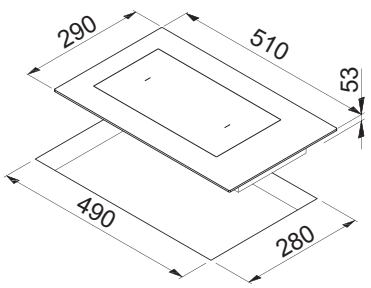



Plano Plus Piano gas 75 Gas hob 75

Bruciatori piatti
Flat burners

Corona Wok
Wok burner

9 livelli di potenza
Step flame control

Griglie in ghisa
Cast iron grills

Accensione integrata
Integrated ignition system

\+ Piano cottura gas 75 cm smaltato nero opaco con griglie in ghisa e wok centrale
Enameled black matt gas hob 75 cm with cast iron grids and wok burner central position

FINITURE / FINISHES

Matt Black
PGPP751BKCS



PIANO = piano cottura smaltato con bruciatori piatti

COMANDI = manopole nere soft touch

FUNZIONI = step flame control su 9 livelli di potenza, accensione elettrica integrata sotto manopola, griglie e copri spartifiamma in ghisa, 1 wok 4kW, 5 bruciatori gas, 1 ausiliario 1 kW, 2 semirapido 1,75 kW, 1 rapido 3 kW centrale

SICUREZZA = termovalvola di sicurezza

HOB = flat burner full black

CONTROLS = black knobs soft touch

FUNCTIONS = step flame control on 9 power levels, integrated electric ignition under knob, cast iron grids and flame covers, 1 wok 4kW, 5 gas burners, 1 auxiliary 1 kW, 2 semi-rapid 1.75 kW, 1 rapid 3 kW central

SAFETY = safety thermovalve

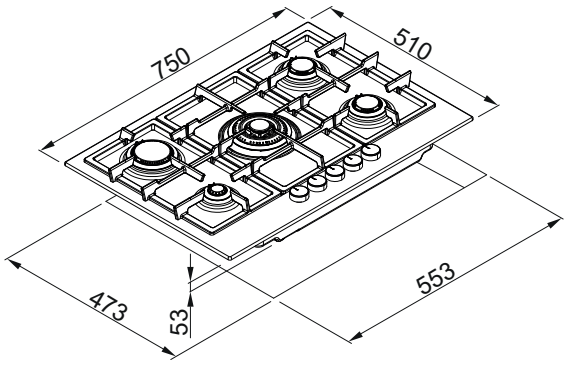


elleci

Plano Plus

Piano gas 75 laterale
Gas hob 75 side

Bruciatori piatti
Flat burners

Corona Wok
Wok burner

9 livelli di potenza
Step flame control

Griglie in ghisa
Cast iron grills

Accensione integrata
Integrated ignition system

\+ Piano cottura gas 75 cm smaltato nero opaco con griglie in ghisa e wok laterale sx
Enameled black matt gas hob 75 cm with cast iron grids and wok burner left side

FINITURE / FINISHES

Matt Black
PGPP751BKSB



PIANO = piano cottura smaltato con bruciatori piatti

COMANDI = manopole nere soft touch

FUNZIONI = step flame control su 9 livelli di potenza, accensione elettrica integrata sotto manopola, griglie e copri spartifiamma in ghisa, 5 bruciatori gas, 1 ausiliario 1 kW, 2 semirapido 1,75 kW, 1 rapido 3 kW centrale

SICUREZZA = termovalvola di sicurezza

HOB = flat burner full black

CONTROLS = black knobs soft touch

FUNCTIONS = step flame control on 9 power levels, integrated electric ignition under knob, cast iron grids and flame covers, 5 gas burners, 1 auxiliary 1 kW, 2 semi-rapid 1.75 kW, 1 rapid 3 kW central

SAFETY = safety thermovalve

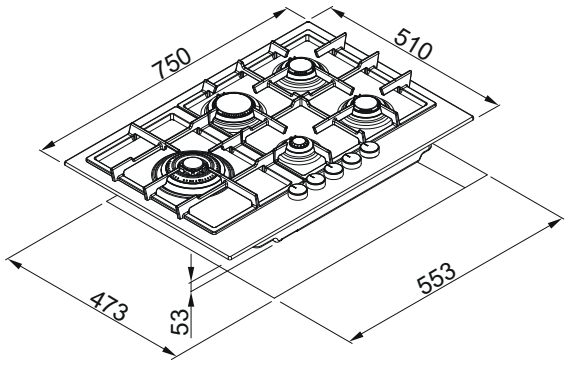


elleci



elleci beauty



200 ml
DLL01603

DEEP CLEANER

Smacchiante

Detergente spray con azione smacchiante, rimuove le macchie più ostinate su tutti i lavabi Elleci.

Stain remover spray cleaner, removes even the most stubborn stains on all Elleci washbasins.



200 ml
DLA01603

DAILY CLEANER

Anticalcare

Detergente spray anticalcare, scioglie le incrostazioni rispettando le superfici. É indicato per una pulizia periodica dei lavelli e lavabi Elleci.

Limescale remover spray cleaner, dissolves scale while being kind to surfaces. Recommended for periodic cleaning of Elleci washbasins.



100 ml
DLP01601

Beauty Protector

Detergente spray protettivo, salvaguarda da sporco, residui calcarei e mantiene la bellezza del prodotto nel tempo ravvivando la colorazione e aumentandone l'idrorepellenza.

Protective spray cleaner, protects the product from dirt and limescale and keeps it looking beautiful, reviving its colour and boosting its water repellence.

KEB00103

Beauty Kit

Tre prodotti irrinunciabili per il trattamento completo di cura e pulizia dei lavabi eElleci: lo Smacchiante agisce in profondità, il detergente Anticalcare elimina le incrostazioni e il Beauty Protector ravviva la colorazione.

Three must-have products for the complete care and cleaning of Elleci washbasins: the Stain Remover works deep down; the Limescale Remover cleaner eliminates scale; and the Beauty Protector revives colour.



0,25 LT/KG
DLA01602

DAILY CLEANER

Clean Power

Detergente spray di pulizia specifico per superfici colorate e smaltate. É indicato per una pulizia quotidiana dei miscelatori e degli elettrodomestici colorati Elleci.

Specific spray cleaner for colored and enameled surfaces. It is suitable for daily cleaning of Elleci colored taps and appliances.



DKP01000

FAST CLEAN

Kit Spugne

Kit composto da 3 spugne antigraffio dotate di doppio strato utile a rimuovere lo sporco, anche il più intenso. La parte bianca agisce senza graffiare le superfici delicate, mentre la parte blu morbida ha un potere assorbente.

Kit comprising 3 non-scratch twosided sponges designed to remove even the toughest dirt and grime. The white side tackles delicate surfaces without scratching them, while the soft blue side has plenty of absorption power.

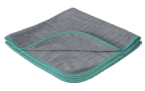

DKP01001

FAST CLEAN

Panni in microfibra

Kit composto da 2 panni in microfibra con speciale motivo a scacchiera ad alta assorbenza per asciugare il lavabo e togliere ogni residuo lasciando inalterata la superficie.

Kit comprising 2 highly absorbent microfibre cloths with a special chequered pattern for drying washbasin and removing residues of all kinds without damaging the surface.

Cura e manutenzione
Care and maintenance

Un set di prodotti con specifiche caratteristiche, realizzati per facilitare la pulizia e mantenere nel tempo la bellezza dei prodotti Elleci.

Mantenere nel tempo l'estetica e la funzionalità del prodotto è estremamente semplice.

È sufficiente pulire ed asciugare quotidianamente utilizzando detergenti neutri o specifici della linea Elleci Beauty senza lasciare che depositi e residui agiscano a lungo sulle superfici.

A series of products with specific features, designed to facilitate cleaning and maintain the beauty of Elleci products over time.

Maintaining the aesthetics and functionality of the bowl over time is extremely simple.

Just clean the bowl daily with water, dish detergent or Ellecy Beauty specific product and a soft cloth, without letting deposits and residues act for a long time on the surfaces.

Rimuovere eventuali macchie utilizzando una spugna morbida e un detergente neutro per i piatti o un prodotto specifico della linea Elleci Beauty.

Remove any stains using a soft cloth or sponge with normal dish detergent or a specific Elleci Beauty product.

Risciacquare abbondantemente le superfici utilizzando acqua tiepida.

Rinse the surfaces thoroughly with warm water.

Asciugare con cura la superficie con un panno morbido o in microfibra per impedire la formazione di depositi di calcare.

Dry the wet areas thoroughly with a microfibre cloth to prevent the formation of limescale deposits.

Per prevenire la formazione delle macchie di calcare sulla superficie, si raccomanda di eseguire una pulizia più approfondita una o due volte alla settimana utilizzando un detergente anticalcare disincrostante come lo spray anticalcare Daily Clean della linea Elleci Beauty.

To prevent the formation of limestone stains on the bowl, it is also recommended to decalcify the bowl once or twice a week, using a descaling detergent or a specific Elleci Beauty product as Daily Clean anti-limescale spray.

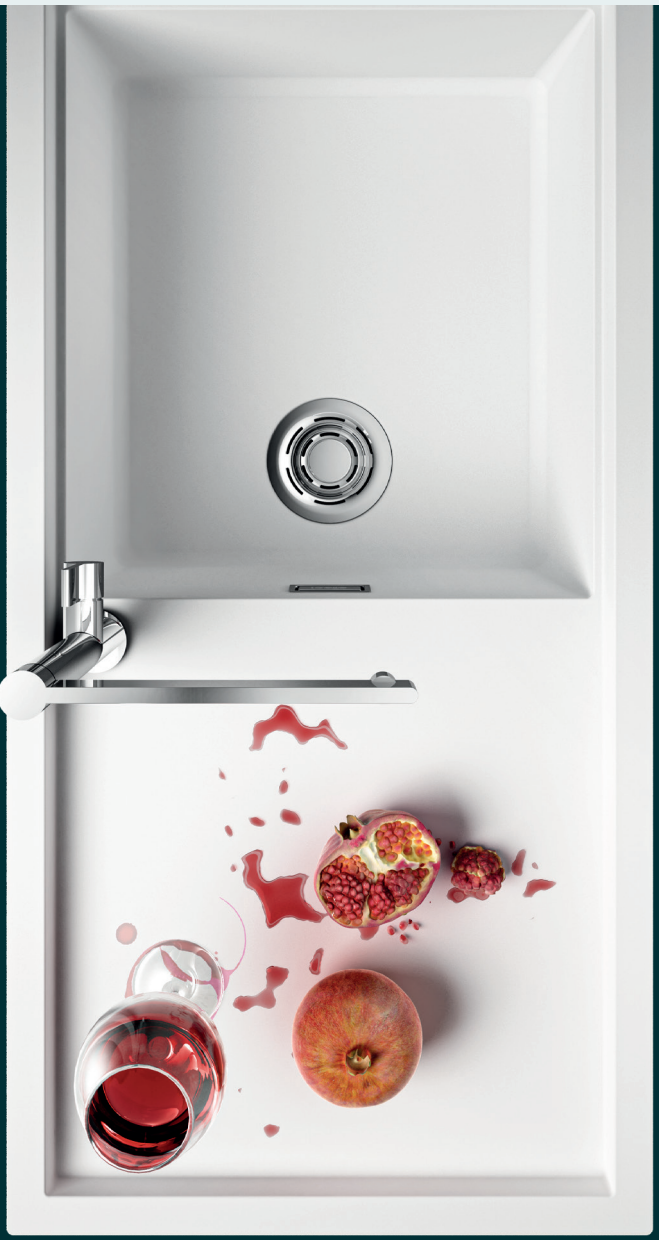

Ulteriori avvertenze e consigli

Additional warnings and advices

Spare parts

Parti / Parts		Codice / Code
	**SET PILETTA FLOW PRO CON TROPPOPIENO SLIM INOX** Scarico piletta una via da 3-1/2" con tappo cestello Flow Pro Inox e tubo corrugato con troppopieno slim "Elleci" Inox. **FLOW-PRO WASTE SET WITH SLIM OVERFLOW INOX** Black one-way 3.5" waste with Stainless Steel Flow-Pro basket strainer plug and corrugated pipe, with slim stainless steel "Elleci" overflow.	KITWPT-F-1VSLL-IN
	**SET PILETTA FLOW PRO CON TROPPOPIENO SLIM NERO** Scarico piletta una via da 3-1/2" con tappo cestello Flow Pro Nero e tubo corrugato con troppopieno slim "Elleci" Nero. **FLOW-PRO WASTE SET WITH SLIM OVERFLOW BLACK** Black one-way 3.5" waste with Black Flow-Pro basket strainer plug and corrugated pipe, with slim Black "Elleci" overflow.	KITWPT-F-1VSLL-BK
	**SET PILETTA FLOW PRO CON TROPPOPIENO SLIM GOLD** Scarico piletta una via da 3,1/2" con tappo cestello Flow Pro Gold e tubo corrugato con troppopieno slim "Elleci" Gold. **FLOW-PRO WASTE SET WITH SLIM OVERFLOW GOLD** Black one-way 3.5" waste with Gold Flow-Pro basket strainer plug and corrugated pipe, with slim Gold "Elleci" overflow.	KITWPT-F-1VSLL-GD
	**SET PILETTA FLOW PRO CON TROPPOPIENO SLIM BRONZE** Scarico piletta una via da 3,1/2" con tappo cestello Flow Pro Bronze e tubo corrugato con troppopieno slim "Elleci" Bronze. **FLOW-PRO WASTE SET WITH SLIM OVERFLOW BRONZE** Black one-way 3.5" waste with Bronze Flow-Pro basket strainer plug and corrugated pipe, with slim Bronze "Elleci" overflow.	KITWPT-F-1VSLL-GD
	**TAPPO SCARICO FLOW PRO INOX** **FLOW-PRO BASKET STRAINER PLUG INOX**	TAPF01IN
	**TAPPO SCARICO FLOW PRO NERO** **FLOW-PRO BASKET STRAINER PLUG BLACK**	TAPF01BK
	**TAPPO SCARICO FLOW PRO GOLD** **FLOW-PRO BASKET STRAINER PLUG GOLD**	TAPF01IN
	**TAPPO SCARICO FLOW PRO BRONZE** **FLOW-PRO BASKET STRAINER PLUG BRONZE**	TAPF01BZ
	**KIT SCARICO CANALE** Kit scarico con griglietta nera per canale con tubo corrugato e adattatore sifone incluso. **DRAIN KIT** Drain kit with black channel grating with corrugated pipe and siphon adapter included.	KTCMNNA-BK
	**ACCESSORIO COVER MIXOLOGY FINITURA INOX** Accessorio cover piletta in tecnopolimero finitura Inox **MIXOLOGY COVER ACCESSORY STAINLESS STEEL FINISH** Cover accessory technopolymer drain Stainless Steel finish	ACPP1000IN
	**ACCESSORIO COVER MIXOLOGY FINITURA NERO** Accessorio cover piletta in tecnopolimero finitura nero **MIXOLOGY COVER ACCESSORY BLACK FINISH** Cover accessory technopolymer drain Black finish	ACPP1000BK

Per l'acquisto di ricambi/componenti dei prodotti appartenenti alla gamma Èlite Kitchen rivolgersi presso i rivenditori ufficiali o direttamente sul sito "elleci.shop"*
(*valido solo per il territorio italiano)

Parti / Parts		Codice / Code
	**SET SIFONERIA UNA VIA** Sifone ispezionabile salvaspazio a una via per lavelli una vasca. **ONE-WAY SIPHON SET** One-way space-saving inspectable siphon for one-bowl sinks.	COMPSIF1V
	**SET SIFONERIA DUE VIE** Sifone ispezionabile salvaspazio a due vie per lavelli due vasche. **TWO-WAY SIPHON SET** Two-way space-saving inspectable siphon for one-bowl sinks.	COMPSIF2V
	**SET GANCI SOPRATOP** N°6 ganci fissaggio ad inclinazione 23° con viti premontate e spessori in plastica, per fissaggio lavello composito. **INSET HOOK SET** N°6 23° mounting hooks with pre-mounted screws and plastic spacers, for fitting of composite sinks.	BOXGAN06
	**SET GANCI SOPRATOP** N°6 ganci fissaggio ad inclinazione 90° con viti premontate e spessori in plastica, per fissaggio lavello composito. **INSET HOOK SET** N°6 90° mounting hooks with pre-mounted screws and plastic spacers, for fitting of composite sinks.	BOXGAN06S
	**SET GANCI SOPRATOP PER DIALOGO O CANALE** Kit 4 ganci completi per lavello Dialogo o Canale atrezzato. **SOPRATOP HOOKS SET FOR DIALOGO OR EQUIPPED TRACK** Kit 4 complete sink hooks for Dialogo or Equipped track.	BOXGAN07
	**SET GANCI SOTTOTOP** N°6 ganci fissaggio con viti per lavello composito ad installazione sottotop. **UNDERMOUNT HOOK SET** N°6 mounting hooks with screws for undermount-fitted composite sinks.	AKS01301
	**BEAUTY KIT** Kit composto da tre prodotti per il trattamento completo di cura e pulizia dei lavelli in composito **BEAUTY KIT** Kit consisting of three products for the complete care and cleaning of composite sinks	KEB00103
	**FRESA A TAZZA** Fresa a tazza diamantata, diametro 35mm per effettuare foro miscelatore su lavello composito. **DIAMOND DRILL** Diamond drill 35 mm specific for composite sink	FRES17
	**FILTRO SEDIMENTI - ULTRA** Ricambio pre-filtrazione Pure Case ULTRA (meccanica 5 micron) **SEDIMENTS FILTER ULTRA** Sediments filter Pure Case ULTRA spare part (5 micron)	RFPSEDU18
	**FILTRO MULTISTADIO - ULTRA** Ricambio filtrazione Pure Case ULTRA multistadio (meccanica 0,15 micron, carboni attivi e sali argento) **MULTISTAGE FILTER - ULTRA** Multistage filter Pure Case ULTRA spare part (0,15 micron)	RFPMULU18
	**FILTRO MULTISTADIO - MICRO** Ricambio filtrazione Pure Case MICRO multistadio (meccanica 0,5 micron, carboni attivi e sali argento) **MULTISTAGE FILTER - MICRO** Multistage filter Pure Case MICRO spare part (0,5 micron)	RFPMULM

For the purchase of spare parts/components of products belonging to the Èlite Kitchen line, please contact official dealers or directly on the website "elleci.shop"*

(*valid only for Italian territory)

elleci è sempre più vicina a te is closer to you

Elleci ha cura dei propri clienti e lo dimostra utilizzando i materiali più innovativi e le tecnologie più all'avanguardia per offrire il massimo della qualità.

Qualità certificata da precise norme di produzione, conformi a ISO 9001:2015, ISO 14001:2015 e ISO 45001:2018.

Elleci ti assicura una garanzia della durata variabile, a seconda della categoria del prodotto che hai scelto.

Tali durate sono indicate nei rispettivi manuali di utilizzo/installazione.

Elleci cares about its customers and demonstrates this by using the most innovative materials and state-of-the-art technologies to offer the highest quality.
Quality certified by precise production standards, complying with ISO 9001:2015, ISO 14001:2015 and ISO 45001:2018.
Elleci assures you of a guarantee of varying durations, depending on the category of the product you have chosen.

These durations are indicated in the respective use/installation manuals.

Prodotto / Product	**Garanzia /** Warranty
Lavelli composito garanzia 2 anni* **Keratek** Composite sinks 2-year warranty* **Keratek**	20 Anni / Years
Lavelli composito garanzia 2 anni* **Granitek** Composite sinks 2-year warranty* **Granitek**	10 Anni / Years
Lavelli Inox / Miscelatori / Elettrodomestici / Accessori Stainless Steel Sinks / Taps / Appliances / Accessories	2 Anni / Years
Dissipatori / Foodwaste disposers	2 Anni / Years

*
Elleci offre ai suoi clienti la possibilità, previa registrazione prodotto, di usufruire anche della garanzia convenzionale (oltre quella legale) di 10 anni per i lavelli in Granitek e 20 annni per i lavelli in Keratek.

Elleci offers its customers the opportunity, upon product registration, to also take advantage of the conventional warranty (in addition to the legal one) of 10 years for Granitek sinks and 20 years for Keratek sinks.

Modalità di assistenza tecnica

LAVELLI | MISCELATORI | ACCESSORI | DISSIPATORI

In caso di assistenza tecnica su lavelli in composito, lavelli inox, miscelatori, accessori e dissipatori, e dopo l'inserimento di dati e documenti necessari, il Customer Care elaborerà la pratica, fornendoti riscontro entro le 48 ore successive.

Se la pratica rientra in garanzia, essa verrà conclusa nell'arco dei 7 giorni successivi alla data dell'invio della mail con la comunicazione dell'esito della pratica stessa.

PIANI COTTURA | FORNI | CAPPE

In caso di segnalazioni riguardanti gli elettrodomestici (piani cottura, forni e cappe), esse verranno gestite tramite circa 350 centri di assistenza tecnica (CAT) da noi appositamente incaricati. Anche in questo caso, dopo aver fornito i necessari dati e documentazioni, il Customer Care Elleci prenderà contatto con te entro le 48h successive alle segnalazione per definire e concordare le successive tempistiche di uscita e/o di risoluzione pratica.

Mode of technical assistance

SINKS | TAPS | ACCESSORIES | FOODWASTE DISPOSERS

In case of technical assistance on composite sinks, stainless steel sinks, mixers, accessories and foodwaste disposers, and after entering the necessary data and documentation, Customer Care will process the case, providing you with feedback within the next 48 hours.
If the case falls under warranty, it will be concluded within 7 days from the date of sending the email notifying the outcome of the case.

HOBS | OVENS | HOODS

In the case of reports concerning home appliances (cooktops, ovens and hoods), they will be handled through approximately 350 technical assistance centers (CAT) specifically appointed by us. Also in this case, after providing the necessary data and documentation, Elleci Customer Care will contact you within 48h after the reports to define and agree on the subsequent timing of outbound and/or practical resolution.

Un nuovo numero verde a tua disposizione

Un nuovo servizio di assistenza pre e post-vendita

Elleci ha potenziato il suo Customer Care: un vero e proprio team attivo dal lunedì al venerdì dalle 8.30 alle 13.00 e dalle 14.00 alle 17.30, raggiungibile sia da numero fisso sia da smartphone.
Il Customer Care Elleci sarà al tuo rapido servizio per garantire la tua soddisfazione.

A new toll-free number at your disposal

A new pre-sales and after-sales service

Elleci has enhanced its Customer Care: a real team active Monday through Friday from 8:30 a.m. to 1 p.m. and 2 p.m. to 5:30 p.m, reachable by both landline and smartphone.
Elleci Customer Care will be at your quick service to ensure your satisfaction.

NUMERO VERDE / TOLL-FREE NUMBER

800 800 803

Servizio disponibile solo per il territorio italiano
Service available only for the Italian territory

PROJECT COORDINATION
Elleci S.p.a.

CONCEPT AND DESIGN
Mama Studio

PRINTED BY
Sincromia

2024

Elleci S.p.A.

Strada Longitudinale A 1258
Zona industriale Mazzocchio
04014 Pontinia (LT) - Italy

Tel. +39 0773.84.00.36

elleci@elleci.it
www.elleci.com