BEST 500

Disegno tecnico

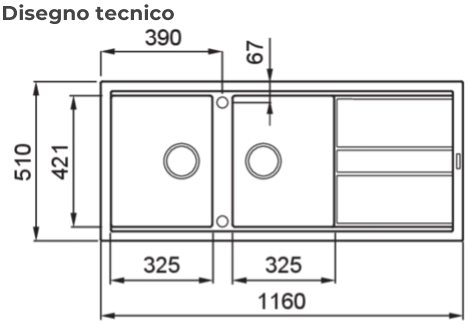

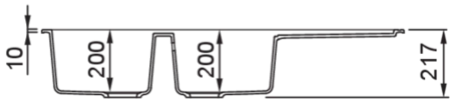

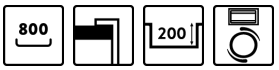

CARATTERISTICHE PRODOTTO	
Descrizione	Lavello 2 vasche con gocciolatoio
Modello	BEST 500
Base *(mm)*	800
Installazioni	Sopratop
Dimensioni *(mm)*	1160 x 510
Foro da Incasso *(mm)*	1140 x 480
Numero Vasche	2

DATI LOGISTICI	
Peso Lordo *(kg)*	26,02
Peso Netto *(kg)*	19,20
Dimensioni Imballo *(kg)*	1250 x 575 x 300
Volume Imballo *(kg)*	0,216

CARATTERISTICHE IMBALLO	
Imballo	Cartone e polietilene
Corredi	Sifone salvaspazio, piletta Flow Pro integrata, troppopieno rettangolare e ganci.

KERATEK

LKB50086 K86
8031873020309

LKB50093 K93
8031873026660

LKB50095 K95
8031873026677

LKB50096 K96
8031873020316

LKB50097 K97
8031873026684

LKB50099 K99
8031873026691

GRANITEK

METAL

LMB50073 M73
8032861953807

LMB50079 M79
8032861953814

GRANITEK

MATT

LGB50040 G40
8032861043195

LGB50043 G43
8032861047223

LGB50048 G48
8032557030768

LGB50068 G68
8032861047827

LGB50078 G78
8032557066965

GRANITEK

CLASSIC

LGB50051 G51
8032861047841

LGB50059 G59
8032861047483

LGB50062 G62
8032861047865

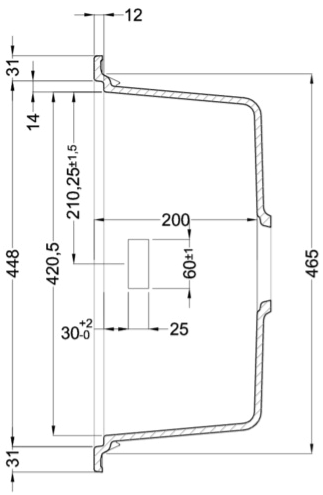

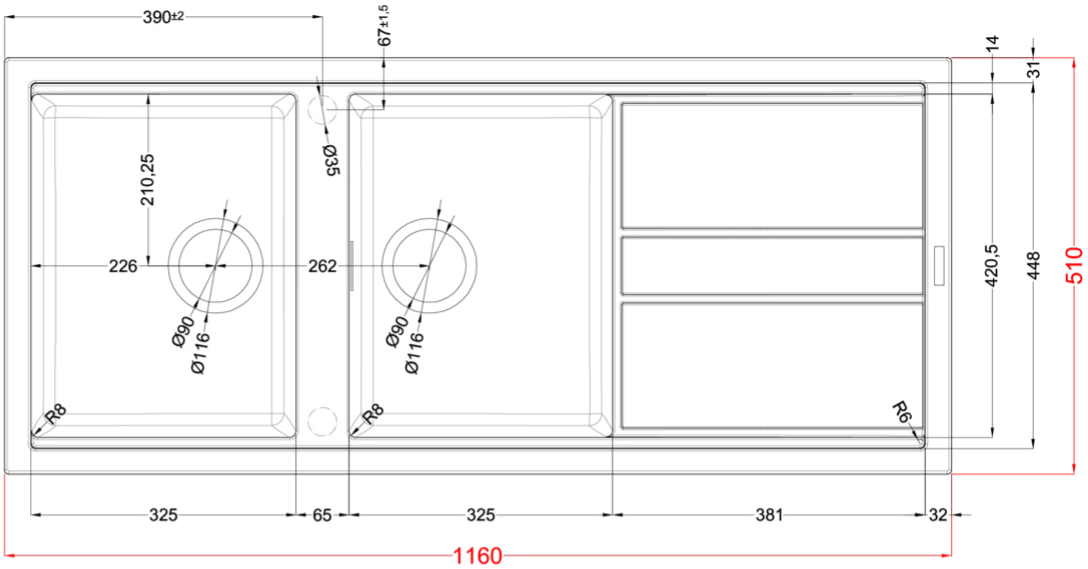

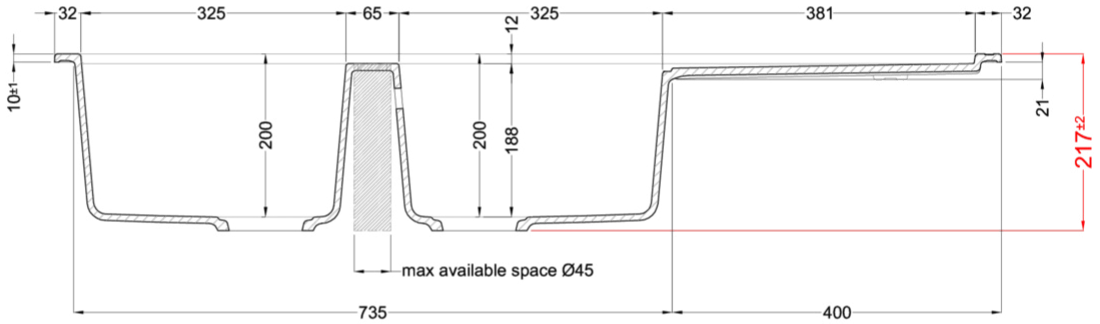

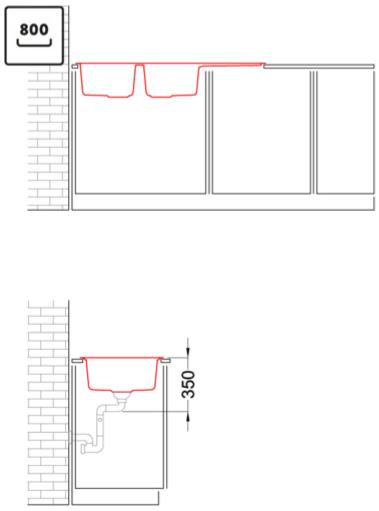

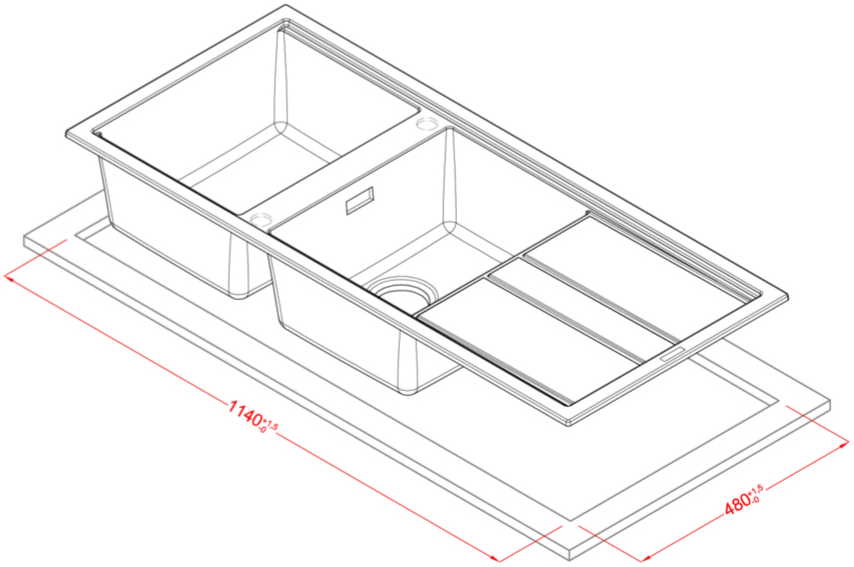

BEST 500

general tolerances where not expressly communicated ±0.2%
connection dimensions according to UNI EN 695